Airconsult
...o stlačeném vzduchu

ROZVODY
STLAČENÉHO VZDUCHU

INFINITY – ucelený systém s nekonečnem možností

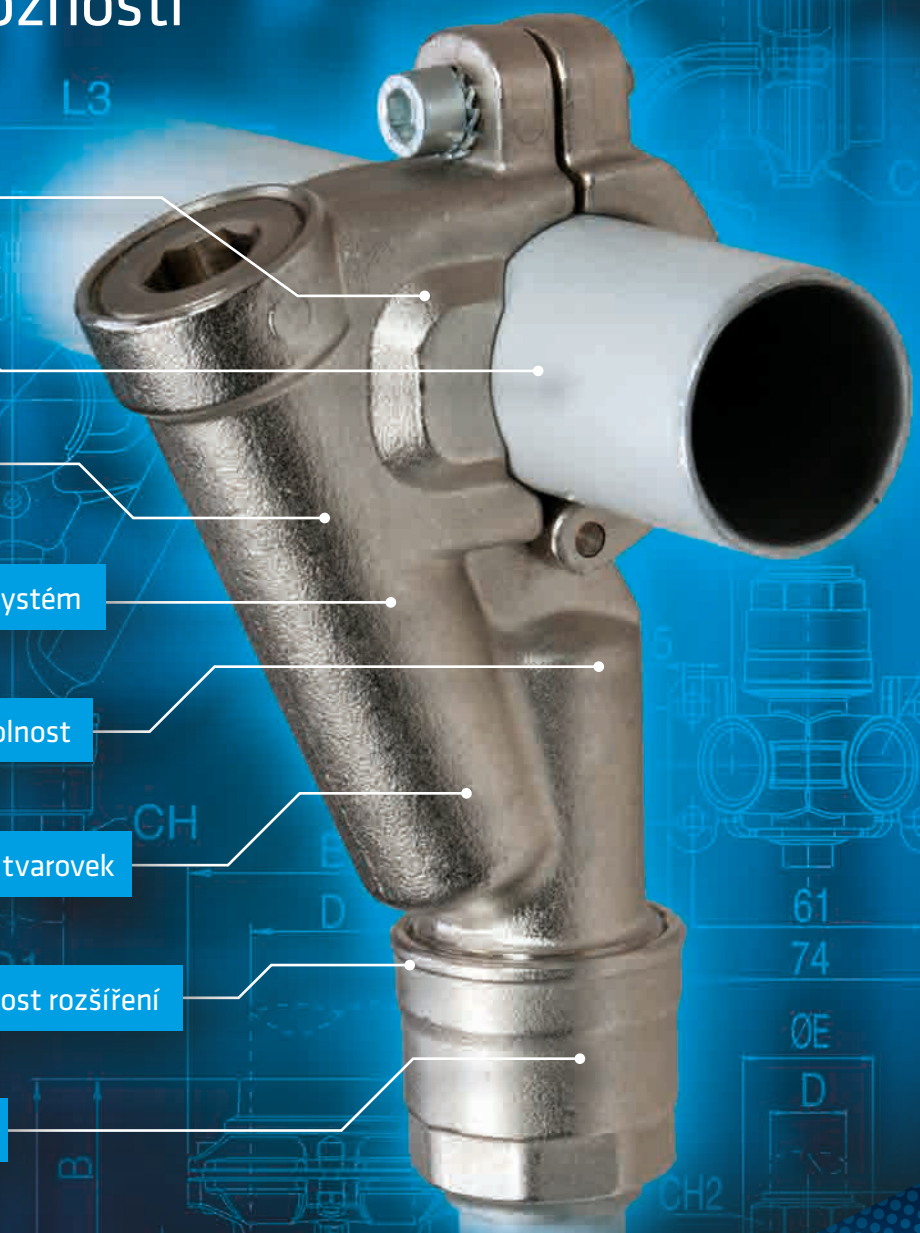

- Nejlepší na trhu
- Kalibrované trubky
- Všechny prvky kovové
- Jedinečný zástrčný systém
- Vysoká tlaková a teplotní odolnost
- Žádné přechody uvnitř tvarovek
- Jednoduchá možnost rozšíření
- Snadná a rychlá montáž

Bezkonkurenční řešení rozvodů stlačeného vzduchu v nejvyšší kvalitě.

INFINITY

www.airconsult.cz

Obsah katalogu:

Úvod a popis možných úspor ... 3
Technické charakteristiky ... 5
Způsob montáže ... 7
Dimenzování rozvodů stlačeného vzduchu ... 9
Trubky a fitinky pro rozvody stlačeného vzduchu ... 12
Ukončovací prvky rozvodů stlačeného vzduchu ... 27
Uzavírací kohouty a armatury ... 29
Příchytky pro trubky ... 30
Balancéry se spirálovou hadicí ... 32
Kotevní a upevňovací materiál ... 33
Nářadí pro montáž a příslušenství ... 33
Rychlospojky a vsuvky ... 35
Multifunkční rychlospojky a vsuvky ... 37
Šroubení pro hadice a trubky ... 38
Kulové kohouty ... 38
Ofukovací pistole ... 39
Úpravné jednotky, regulátory s filtry a další ... 40
Šroubení a spojovací materiál ... 41
Atesty ... 43

Investice do kvalitních rozvodů stlačeného vzduchu se vyplatí

Investice do kvalitních rozvodů stlačeného vzduchu se vyplatí

Rozvody stlačeného vzduchu jsou často opomíjenou součástí celého systému využití stlačeného vzduchu. Přitom jsou velmi důležité a mohou sehrát zásadní roli v efektivitě každého provozu.

Úniky stlačeného vzduchu patří k nejhorším kvantitativním problémům pneumatických systémů. 15–25 % draze vyrobeného stlačeného vzduchu unikne mimo systém rozvodů.

Kolik stojí úniky stlačeného vzduchu?

Netěsnost Ø v mm	Množství uniklého stl. vzduchu (7 bar) m³/min.	Cena el. energie/rok*Kč
1	0,0742	ca. 19.500
3	0,668	ca. 175.500
5	1,86	ca. 489.000

*Při trvalém provozu – tedy 8 760 hod./rok

K únikům stlačeného vzduchu dochází v celé technologii: v kompresorové stanici, ve vedení i v místě spotřeby.

Pokles tlaku v pneumatickém systému bývá častým jevem v řadě provozů. Špatně dimenzované potrubí způsobuje ztrátu tlaku, resp. ztrátu draze vyrobené energie.
Kolik stojí ztáta tlaku v potrubí o stejném vnějším průměru, ale z různého materiálu a tedy o jiném vnitřním průměru?
Příklad pro vedení 100 m, tlak 7 bar na začátku vedení, nepřetržitý provoz - 8 760 hod./rok, cena kWh - 3,-Kč/kWh.

Výše uvedené výpočty vycházejí z reálných měření v reálných podmínkách klientů společnosti Air Consult CZ s.r.o.

Materiál potrubí:	Vnější průměr (mm):	Vnitřní průměr (mm):	Objem vzduchu (l/min.):	Delta P (bar):	Tlak na konci (bar):	Finanční ztráta/rok CZK:
AL	40	36	2000	0,06	6,93	1.798
AL	40	36	4000	0,23	6,76	13.781
AL	40	36	6000	0,49	6,5	44.040
PPR	40	30	2000	0,16	6,83	4.793
PPR	40	30	4000	0,58	6,42	34.753
PPR	40	30	6000	1,22	5,77	109.651

Systém INFINITY – to je především kvalita

- **Kalibrované trubky** – absolutní těsnost
- **Tenkostěnné provedení trubek o vysoké pevnosti** – ideální pro proudění stlačeného vzduchu, maximální možný průměr proudění a tedy nejnižší ztráty
- **Povrchová úprava trubek** – žádné další nutné nátěry
- **Speciální nástrčný a svěrný systém** – velmi rychlá montáž
- **Vysoká tlaková a teplotní odolnost systému** – 16 bar, min. teplota -20°C/max. +80°C
- **Vysoká pevnost** – všechny prvky a tvarovky jsou kovové
- **Nízká hmotnost** – bezproblémové kotvení a snížení nákladů na instalaci
- **Žádné přechody uvnitř tvarovek** – po montáži je spojení potrubí absolutně „hladké“ s minimální turbulencí proudění, tedy minimální ztrátou tlaku
- **Několik patentovaných řešení** – díky tomu například minimum kondenzátu u spotřebičů
- **Jednoduchá možnost rozšíření** – jedinečné prvky, které umožňují bezproblémové rozšíření systému i v budoucnu, dokonce bez nutnosti jeho rozebírání
- **Jedinečný „zástrčný systém“** – a to až do průměru potrubí 110 mm
- **Minimum nářadí** - pro vlastní montáž
- **Systém je speciálně vyvinutý pro stlačený vzduch a další plyny** – kompletní systém pro Váš provoz

SYSTÉM INFINITY JE UNIKÁTNÍ A BEZKONKURENČNÍ ŘEŠENÍ

SYSTÉM ODVÁDĚNÍ KONDENZÁTU
SEPARATION SYSTEM FOR THE CONDENSE

JEDNODUCHÁ A RYCHLÁ MONTÁŽ
EASINESS AND QUICKNESS OF ASSEMBLING

SPOLEHLIVOST A BEZPEČNOST
RELIABILITY AND SECURITY

ŠIROKÝ SORTIMENT PŘÍSLUŠENSTVÍ
WIDE RANGE OF ACCESSORIES

VYSOKÝ PRŮTOK VZDUCHU
HIGH FLOW RATE

ZÁSTRČKOVÉ KOVOVÉ SPOJKY PRO INSTALACI ROZVODŮ STLAČENÉHO VZDUCHU
PUSH-IN FITTINGS FOR INSTALLATION OF COMPRESSED-AIR PIPELINES

AIR Consult CZ si vyhrazuje právo měnit modely a rozměry bez předchozího upozornění.
AIR Consult CZ reserves the right to vary models and dimensions without notice.

Technické charakteristiky / *Technical characteristics*

ø20 - ø25 - ø32 - ø40 - ø50 - ø63

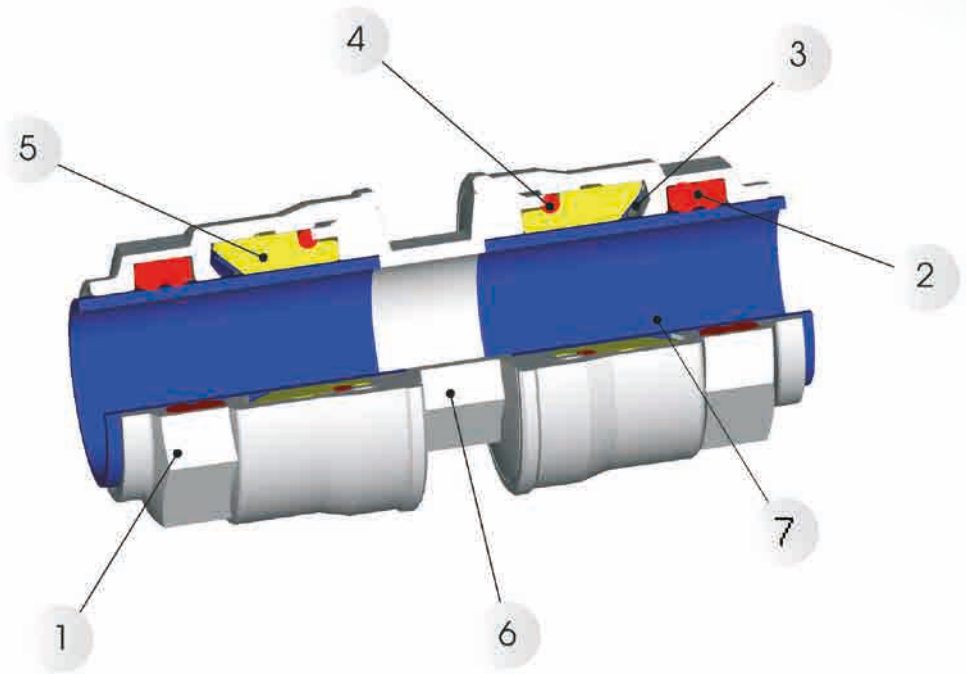

PUSH-IN

Komponenty a materiály / *Component part and materials*

1 Matice vyrobená z poniklované mosazi (hliník ø63)	*1 Nut made in Nickel-Plated Brass (aluminum ø63)*
2 Těsnění vyrobené z NBR	*2 Seal made in NBR*
3 Upínací podložka vyrobená z INOX AISI 304	*3 Clamping Washer made in Inox AISI 304*
4 Těsnění O-kroužku vyrobené z NBR	*4 O-RING Seals made in NBR*
5 Pojistný kroužek vyrobený z technopolymeru	*5 Safety Ring made in Technopolymeric*
6 Tělo vyrobené z poniklované mosazi (hliník ø63)	*6 Body made in Nickel-Plated Brass (aluminum ø63)*
7 Kalibrované trubky z extrudovaného hliníku s práškovým nástřikem modrá barva (RAL 5010) - šedá barva (RAL 7035).	*7 Extruded Alluminium tube calibrated and powder coated Blue Color (RAL 5010) - Gray Color (RAL 7035).*

Tlak / *Pressures*

Min. tlak / *Minimum pressure*	**-0.99 bar** *(0.099 Mpa)*
Max. tlak / *Maximum pressure*	**16 bar** *(1.6 Mpa)*

Teplota / *Temperatures*

Min. teplota / *Minimum temperature*	**-20°C**
Max. teplota / *Maximum temperature*	**+80°C**

Pro média/ *Compatible fluids*

Stlačený vzduch / *Compressed air.*
Vakuum / *Vacuum*
Inertní plyny (DUSÍK, ARGON) / *Inert Gas (AZOTO, ARGON)*

Závity / *Threads*

Vnější kuželovité závity v souladu s ISO 7
Male threads taper in conformity with ISO
Vnitřní cylindrické závity v souladu s ISO 228
Female threads in conformity with ISO 228

Požární odolnost / *Fire resistance*

Systém nezpůsobuje nebo nešíří požár
The system does not stroke or propagate any fires

Technické charakteristiky trubek
Technical characteristics to the tubes

Extrudovaný hliník *Extruded Aluminium*	**UNI 9006/1 Al Mg 0.5 Si 0.4 Fe 0.2**
Označení UNI EN 573-3 *Designations UNI EN 573-3*	**EN AW 6060 T6**
Povrchová úprava *Surface treatment*	**Elektrostatické lakování** *Electrostatic painting*
Specifická hmotnost *Specific weight*	**2.70 Kg/dm^3**
Koeficient roztažnosti *Expansion coefficient*	**0.024 mm/(m °C)**

ø80 - ø110

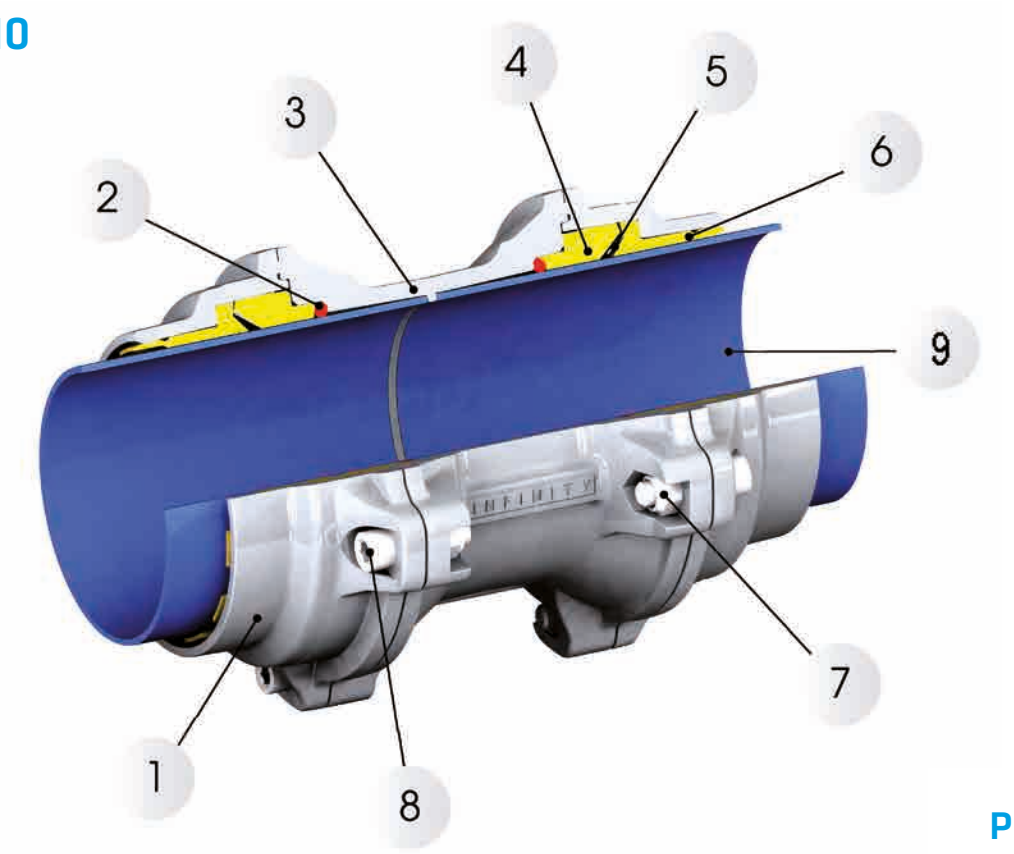

PUSH-IN

Komponenty a materiály / *Component part and materials*

1 Matice vyrobená z hliníku s finální povrchovou úpravou
1 Nut made in aluminium with finished surface treatment

2 Těsnění O-kroužku vyrobené z NBR
2 O-RING Seal made in NBR

3 Tělo vyrobené z hliníku s finální povrchovou úpravou
3 Body made in aluminium with finished surface treatment

4 Pojistný kroužek vyrobený z technopolymeru
4 Safety Ring made in Technopolymeric

5 Upínací podložka vyrobená z INOX AISI 301
5 Clamping Washer made in AISI 301

6 Vodící kroužek vyrobený z technopolymeru
6 Tube-guide Ring made in technopolymeric

7 Samosvorné matice z pozinkované oceli
7 Selflocking Nut in Zinc-Plated Steel

8 Šroub z pozinkované oceli
8 TCEI Screw in Zinc-Plated Steel

9 Kalibrované trubky z extrudovaného hliníku s práškovým nástřikem modrá barva (RAL 5010) - šedá barva (RAL 7035).
9 Extruded Alluminium tube calibrated and powder coated Blue Color (RAL 5010) - Grey Color (RAL 7035).

Tlak / *Pressures*

Minimální tlak /*Minimum pressure*	**-0.99 bar** *(0.099 Mpa)*
Maximální tlak / *Maximum pressure*	**16 bar** *(1.6 Mpa)*

Teplota / *Temperatures*

Min. teplota / *Minimum temperature*	**-20°C**
Max. teplota / *Maximum temperature*	**+80°C**

Použitelné pro média / *Compatible fluids*

Stlačený vzduch / *Compressed air.*
Vakuum / *Vacuum*
Inertní plyny (Dusík, Argon) / *Inert Gas (AZOTO, ARGON)*

Rozměry / *Threads*

Připojovací příruba v souladu s UNI EN 1092- 4 PN 16
Raccordo flangiato DIN UNI EN 1092 - 4 PN 16
Vnitřní cylindrické závity v souladu s ISO228
Female threads in conformity with ISO 228

Požární odolnost / *Fire resistance*

Systém nezpůsobuje nebo nešíří požár
The system does not stroke or propagate any fires

Technické charakteristiky trubek
Technical characteristics to the tubes

Extrudovaný hliník *Extruded Aluminium*	**UNI 9006/1 Al Mg 0.5 Si 0.4 Fe 0.2**
Označení UNI EN 573-3 *Designations UNI EN 573-3*	**EN AW 6060 T6**
Povrchová úprava *Surface treatment*	**Elektrostatické lakování** *Electrostatic painting*
Specifická hmotnost *Specific weight*	**2.70 Kg/dm^3**
Koeficient roztažnosti *Expansion coefficient*	**0.024 mm/(m °C)**

Montáž ø20 - ø25 - ø32 - ø40 - *Installation ø20 - ø25 - ø32 - ø40*

1

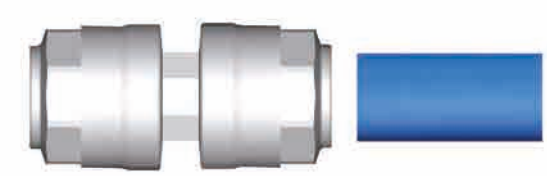

1 Šroubení ø20 – ø25 – ø 32 - ø 40 včetně matice. Trubky 4 a 6 m jsou již potažené, kalibrované a odhrotované.
Fittings of ø20 – ø25 – ø 32 - ø 40 are pre-assembled. Tubes of 4 & 6 mt are pre-coated, calibrated and burred.

2

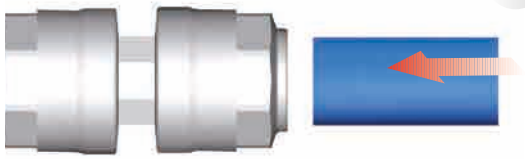

2 Pro snadné připojení zastrčte trubku do šroubení.
Push tube into the fitting for automatic connection.

3

3 V případě demontáže šroubení použijte povolovací moment dle tabulky.
In case of fitting disassembling, use the torques as in the chart to re-assemble the fitting.

Průměr *Diameter*	Povolovací moment *Torque*
20	300 cN.m
25	300 cN.m
32	400 cN.m
40	650 cN.m

Montáž ø50 - ø63 - *Installation ø50 - ø63*

1

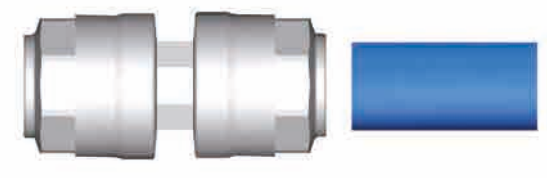

1 Šroubení ø50 – ø63 včetně volné matice pro snažší připojení trubky. Trubky 4 a 6 m jsou potažené, kalibrované a odhrotované.
Fittings of ø50 – ø63 are pre-assembled with nut untwisted to help tube connection. Tubes of 4 & 6 mt are pre-coated, calibrated and burred.

2 Pro připojení zastrčte trubku do šroubení a utáhněte pomocí klíče utahovacím momentem dle tabulky.
Push tube into the fitting for connection and tighten the nut using torques as in the chart.

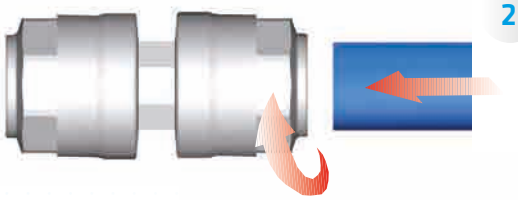

2

Průměr *Diameter*	Utahovací moment *Torque*
50	75 N.m
63	75 N.m
63 (hliník - aluminum)	85 N.m

Montáž ø80 - ø110 / *Installation ø80 - ø110*

1

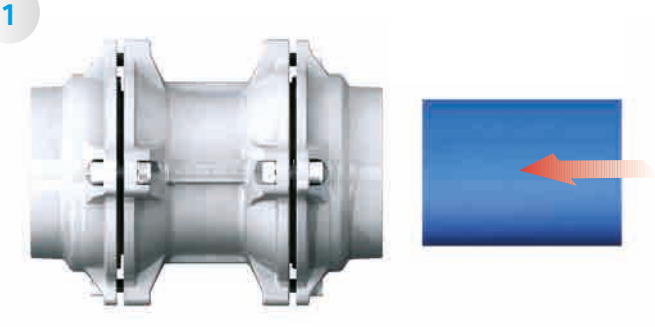

1 Šroubení ø80 e ø110 včetně čtyř uvolněných šroubů pro snažší připojení trubky. Trubky 4 a 6 m jsou potažené, kalibrované a odhrotované.
Fittings of ø80 e ø110 are pre-assembled with four screws untwisted to help tube connection. Tubes of 4 e 6 mt are pre-coated,calibrated and burred.

2 Pro automatické připojení zastrčte trubku do šroubení a utáhněte šrouby v navrhovaném pořadí. Utahovací moment 30Nm.
Push tube into the fitting for automatic connection and screw up in the suggested sequence. Tightening torque 30Nm.

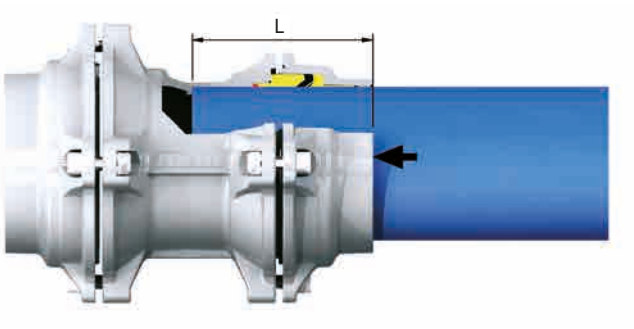

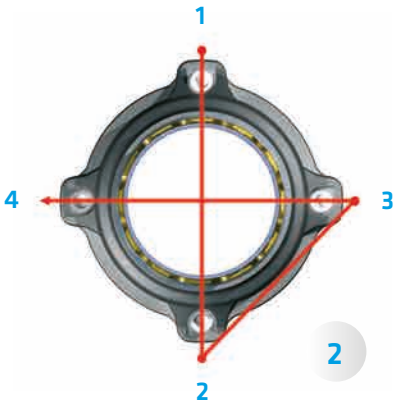

2

Průměr *Diameter*	Utahovací moment *Torque*
80	30 N.m
110	30 N.m

Připojení trubky - *Tube Connection*

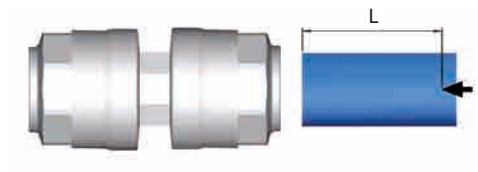

Správné připojení trubky je zabezpečeno označením pomocí šipek. Jestliže potřebujete trubku uříznout, označte si vzdálenost trubky včetně délky pro vložení do armatury.

The correct connection of tube is confirmed by the position of the arrow pre-stamp. If you need to cut the tube, mark the distance of tube to insert in the fitting.

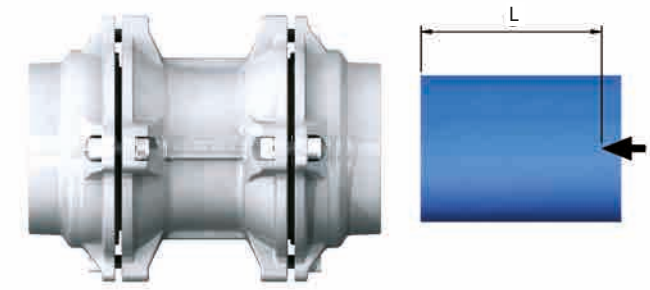

Průměr *Diameter*	L mm
20	31.5 mm
25	38.5 mm
32	46 mm
40	52 mm
50	63.5 mm
63	59 mm
63 (hliník - aluminum)	57.5 mm
80	91 mm
110	125.5 mm

Dimensování rozvodů stlačeného vzduchu / *Chose the diameter four the installation*

Níže uvedená tabulka umožňuje určit průměr hlavního vedení.
The Diagram below allows to determinate the diameter of the main line.

1 **V červeném sloupci vyberte průtok kompresoru.**
Choose the Flow rate of compressor in the Red column.

2 **V modrém sloupci vyberte vzdálenost mezi kompresorem a nejvzdálenějším místem užití.**
Choose the Distance between compressor and the most distant using point in the Blue column.

3 **Spojnice průtoku kompresoru a vzdálenosti místa užití určuje průměr trubky.**
Cross the lines of Flow rate and blue column of Distance to choose the diameter.

Průtok *Flow Rate*			Vzdálenost mezi kompresorem a nejvzdálenějším místem užití. *Distance between compressor and the most distant using point.*										
Nl/min	Nm3/h	cfm	25m 82ft	50m 164ft	100m 328ft	150m 492ft	200m 656ft	300m 984ft	400m 1312ft	500m 1640ft	1000m 3280ft	1500m 4921ft	2000m 6562ft
230	14	8	20	20	20	20	20	20	20	20	20	25	25
650	39	23	20	20	20	20	25	25	25	25	32	32	40
900	54	32	20	20	25	25	25	32	32	32	40	40	40
1200	72	42	20	20	25	25	32	32	32	32	40	40	50
1750	105	62	20	25	32	32	32	40	40	40	50	50	50
2000	120	71	25	25	32	32	32	40	40	40	50	50	50
2500	150	88	25	32	32	32	40	40	40	50	50	63	63
3000	**180**	**106**	25	32	32	40	40	**40**	50	50	50	63	63
3500	210	124	25	32	40	40	40	50	50	50	63	63	63
4500	270	159	32	32	40	40	50	50	50	50	63	63	80
6000	360	212	32	40	50	50	50	50	63	63	80	80	80
7000	420	247	32	40	50	50	50	63	63	63	80	80	80
8500	510	300	40	40	50	50	63	63	63	63	80	80	110
12000	720	424	40	50	63	63	63	80	80	80	110	110	110
15000	900	530	50	50	63	63	80	80	80	80	110	110	110
18000	1080	636	50	63	63	80	80	80	80	110	110	110	110
21000	1260	742	50	63	63	80	80	80	110	110	110	110	110
26000	1560	918	63	63	80	80	80	110	110	110	110	110	110
31000	1860	1095	63	63	80	80	110	110	110	110	110	110	110*
33000	1980	1165	63	80	80	110	110	110	110	110	110	110*	110*
44000	2640	1554	63	80	110	110	110	110	110	110	110*	110*	110*
50000	3000	1766	80	80	110	110	110	110	110	110	110*	110*	110*
58000	3480	2048	80	80	110	110	110	110	110	110	110*	110*	110*
67000	4020	2366	80	110	110	110	110	110	110	110*	110*	110*	110*
75000	4500	2648	80	110	110	110	110	110	110*	110*	110*	110*	110*
83000	4980	2931	80	110	110	110	110	110*	110*	110*	110*	110*	110*
92000	5520	3249	110	110	110	110	110	110*	110*	110*	110*	110*	110*
100000	6000	3531	110	110	110	110	110*	110*	110*	110*	110*	110*	110*

Tlak 7 bar Celková tlaková ztráta 4% / *Pressure 7 bar - Total pressure drop 4%*
*** Tlaková ztráta je vyšší než 4% /** ** Pressure drop is higher than 4%*

Příklad / Example

Průtok: 3000 NL/min
Vzdálenost mezi kompresorem a nejvzdálenějším místem: 300 m
Průměr trubky: 40

Flow rate: 3000 NL/min
Distance between compressor and most distant using point: 300 m
Tube diameter: 40

Orientační průtok kompresoru 7 bar / *Indicative flow rates of the compressors to 7 bar*

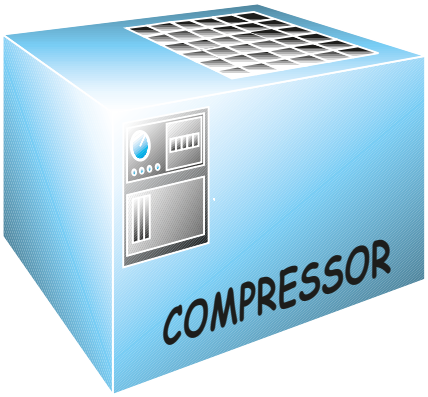

KW	CV	Nl/min
1.5	2	230
3	4	460
4	6	650
5.5	7,5	900
7.5	10	1200
11	15	1750
12.5	17	2000
15	20	2500
18	25	3000
22	30	3500
29	40	4500
37	50	6000
45	60	7000
55	75	8500
74	100	12000
92	125	15000
110	150	18000
132	180	21000
170	230	26000
200	270	31000
250	340	44000

Vzdálenost mezi kompresorem a nejvzdálenějším místem užití
Distance between compressor and the most distant using point.

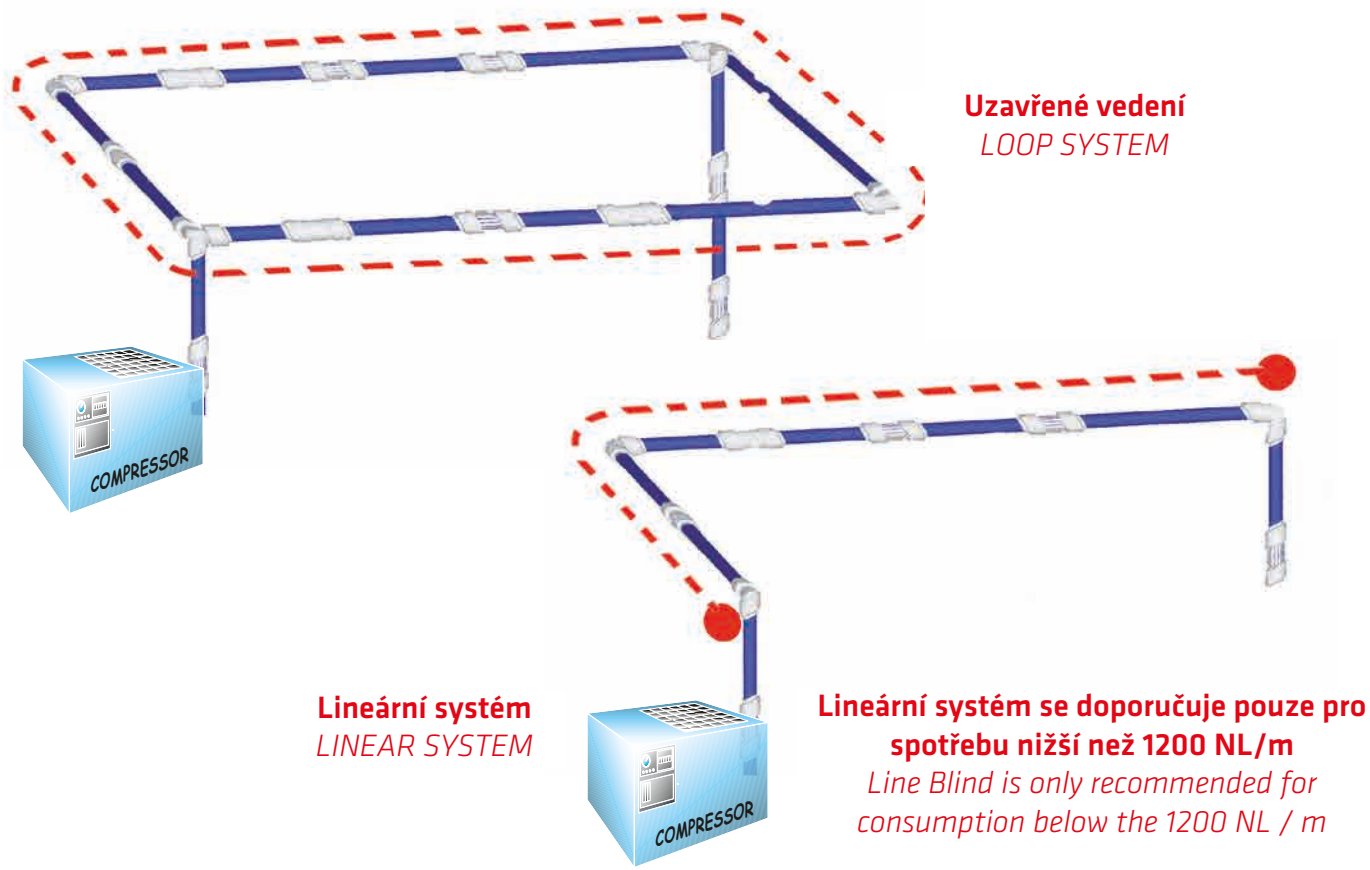

Vzdálenost mezi kompresorem a nejvzdálenějším místem užití.
Distance between compressor and the most distant using point.

Průměr trubky pro odvod vzduchu / *Tube diameter for the outlets*

Specifikace dostupných průměrů trubek pro odvod vzduchu: *Specifications about available tube diameters for the outlets:*

Ø 20 průtok do 2000 Nl/min *Ø 20 with flow rate till 2000 Nl/min*
Ø 25 průtok do 3500 Nl/min *Ø 25 with flow rate till 3500 Nl/min*
Ø 32 průtok do 7000 Nl/min *Ø 32 with flow rate till 7000 Nl/min*

Tepelné rozpínání a smršťování / *Expansion and shrinkage due to the heat*

Pro výpočet lineární rozpínavosti - smršťování můžeme použít následující vzorec:

$\Delta L = \Delta T \times L \times a$ kde:

ΔL = lineární roztažnost – smršťování v mm
ΔT = teplotní rozdíly mezi provozní teplotou a teplotou při instalaci v °C
L = délka trubky v m
a = koeficient lineární roztažnosti, pro hliník je to 0,024 mm/m°C

- **Rozvod musí být umístěn ve volném prostoru, který umožňuje rozpínání - smršťování a musí být upevněn tak, jak je znázorněno na obrázku.**

To calculate the linear expansion - shrinkage we can use the following formula:

$\Delta L = \Delta T \times L \times a$ *i.e.:*

ΔL = *Linear expansion – shrinkage in mm*
ΔT = *Heat variation between the operating temperature and the installation one at °C*
L = *Tube length in m*
a = *Linear expansion factor, for the aluminium it is 0.024 mm/ m °C*

- *The installation have to be positioned, considering at the two ends free space which permits the expansion - shrinkage and supports have to be fixed as showed in the picture:*

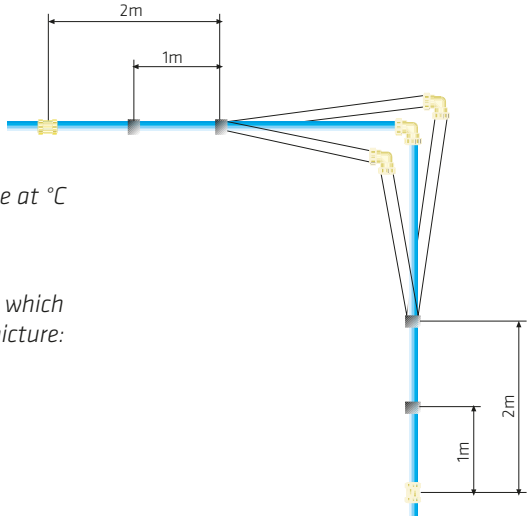

90000 - 4MT NOVÉ

KALIBROVANÉ HLINÍKOVÉ TRUBKY MODRÁ BARVA

CALIBRATED ALUMINIUM TUBES BLUE COLOUR

Obj. číslo Code	Vnější Ø *Outside Ø* mm	Tloušťka stěny *Thickness* mm	Tlak *Pressure* bar	Hmotnost *Weight* gr/m	Délka *Length* 4 Mt.	Balení *Pack.* 4 Mt.
900000011Y9B5	20	1.5	16	235	4 m	8
900000011J4B5	25	1.5	16	298	4 m	8
900000011J9B5	32	1.5	16	387	4 m	9
900000011K4B5	40	1.5	16	490	4 m	9
900000011W0B5	50	2	16	814	4 m	4
900000011W3B5	63	2	16	1034	4 m	4
900000011TPB5	80	2	16	1493	4 m	2
900000011HTB5	110	2.5	16	2280	4 m	2

90000GR - 4MT NOVÉ

KALIBROVANÉ HLINÍKOVÉ TRUBKY ŠEDÁ BARVA

CALIBRATED ALUMINIUM TUBES GREY COLOUR

Obj. číslo Code	Vnější Ø *Outside Ø* mm	Tloušťka stěny *Thickness* mm	Tlak *Pressure* bar	Hmotnost *Weight* gr/m	Délka *Length* 4 Mt.	Balení *Pack.* 4 Mt.
900000011Y9GR	20	1.5	16	235	4 m	8
900000011J4GR	25	1.5	16	298	4 m	8
900000011J9GR	32	1.5	16	387	4 m	9
900000011K4GR	40	1.5	16	490	4 m	9
900000011W0GR	50	2	16	814	4 m	4
900000011W3GR	63	2	16	1034	4 m	4
900000011TPGR	80	2	16	1493	4 m	2
900000011HTGR	110	2.5	16	2280	4 m	2

90000 - 6MT NOVÉ

KALIBROVANÉ HLINÍKOVÉ TRUBKY MODRÁ BARVA

CALIBRATED ALUMINIUM TUBES BLUE COLOUR

Obj. číslo Code	Vnější Ø *Outside Ø* mm	Tloušťka stěny *Thickness* mm	Tlak *Pressure* bar	Hmotnost *Weight* gr/m	Délka *Length* 6 Mt.	Balení *Pack.* 6 Mt.
900006020BL	20	1.5	16	235	6 m	8
900006025BL	25	1.5	16	298	6 m	8
900006032BL	32	1.5	16	387	6 m	9
900006040BL	40	1.5	16	490	6 m	4
900006050BL	50	2	16	814	6 m	4
900006063BL	63	2	16	1034	6 m	2
900006080BL	80	2	16	1493	6 m	2
900006110BL	110	2.5	16	2280	6 m	1

90000GR - 6MT NOVÉ

KALIBROVANÉ HLINÍKOVÉ TRUBKY ŠEDÁ BARVA

CALIBRATED ALUMINIUM TUBES GREY COLOUR

Obj. číslo Code	Vnější Ø *Outside Ø* mm	Tloušťka stěny *Thickness* mm	Tlak *Pressure* bar	Hmotnost *Weight* gr/m	Délka *Length* 6 Mt.	Balení *Pack.* 6 Mt.
900006020GR	20	1.5	16	235	6 m	8
900006025GR	25	1.5	16	298	6 m	8
900006032GR	32	1.5	16	387	6 m	9
900006040GR	40	1.5	16	490	6 m	4
900006050GR	50	2	16	814	6 m	4
900006063GR	63	2	16	1034	6 m	2
900006080GR	80	2	16	1493	6 m	2
900006110GR	110	2.5	16	2280	6 m	1

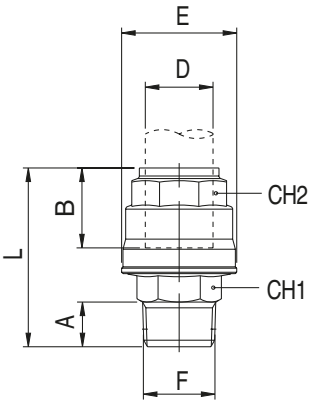

90010

PŘÍMÁ SPOJKA VNĚJŠÍ ZÁVIT - *STRAIGHT MALE ADAPTOR*

Obj. číslo Code	D	F	A	B	E	L	CH1	CH2	Balení Pack.
9001000001	20	1/2	14	31.5	34.5	56	22	30	10
9001000009	20	3/4	16.5	31.5	34.5	61	22	30	10
9001000002	25	3/4	16.5	38.5	42.5	66	27	35	5
9001000010	25	1"	19	38.5	42.5	70.5	27	35	5
9001000003	32	1"	19	46	52	76.5	34	45	2
9001000004	40	1"1/4	21.5	52	63	89.5	45	55	2
9001000007	40	1"1/2	21.5	52	63	92	50	55	2
9001000005	50	1"1/2	21.5	63.5	73	105	50	65	2
*9001000006	63	2"	24	59	92	107.5	65	70	2

***DO VYPRODÁNÍ ZÁSOB**
**UNTIL THE END STOCK*

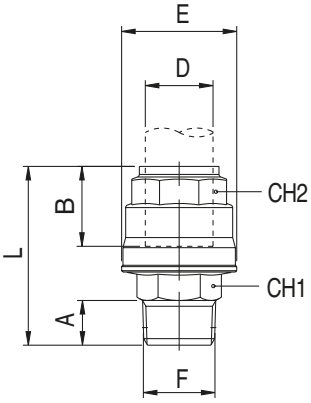

90010-63

NOVÉ

PŘÍMÁ SPOJKA VNĚJŠÍ ZÁVIT - *STRAIGHT MALE ADAPTOR*

Obj. číslo Code	D	F	A	B	E	L	CH1	CH2	Balení Pack.
9001000006A	63	2"	24	57.5	94	109.5	65	75	2
9001000008A	63	2"1/2	24	57.5	94	106.5	75	75	2

NOVĚ 63 HLINÍKOVÁ SPOJKA
NEW ∅63 FITTING IN ALUMINIUM

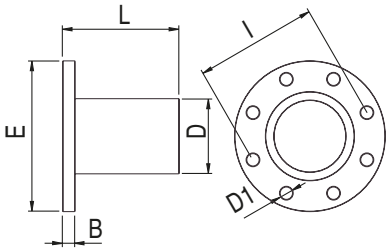

90015-80-110

NOVÉ

PŘECHODOVÁ PŘÍRUBA - *FLANGED TUBE*

Obj. číslo Code	D	B	E	L	D1	I	Balení Pack.
9001500002	80	20	200	155	18	160	1
9001500001	110	20	220	183	18	180	1

Připojovací rozměry příruby jsou navrženy v souladu s normou UNI EN 1092 - 4 PN 16 (Příruba vyrobená ze slitin hliníku).
The connection dimensions of the flange are designed in conformity with standard UNI EN 1092 - 4 PN 16 (Flange made in aluminium alloy).

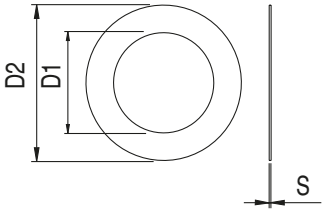

90017-80-110

NOVÉ

PLOCHÉ PŘÍRUBOVÉ TĚSNĚNÍ
FLAT GASKET FOR FLANGE

Obj. číslo Code	D	D1	D2	S	Balení Pack.
900170057TP00	80	89	131	2	1
900170057HT00	110	105	162	2	1

90019-80-110

NOVÉ

PŘÍRUBOVÁ SADA - *FLANGE KIT*

Obj. číslo Code		DÉLKA / *SIZE*	Balení Pack.
9001900001	M16	65 mm	1

SADA: 8 ŠROUBŮ + 8 MATIC + 16 PODLOŽEK
KIT: 8 SCREW + 8 NUT + 16 WASHER

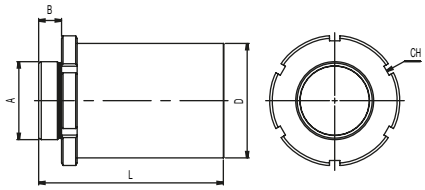

90020-80-110 NOVÉ

TRUBKA - *TUBE*

Obj. číslo Code	D	A	B	L	CH	Balení Pack.
9002000003	80	2"-1/2	22	143	*100	1
9002000004	80	3"	23	144	*100	1
9002000001	110	2"-1/2	22	178	*125	1
9002000002	110	3"	23	179	*125	1

***ROZMĚRY NA HÁKOVÝ KLÍČ**
**HOOK WRENCH DIMENSIONS*

Montáž 90015 / *Installation 90015*

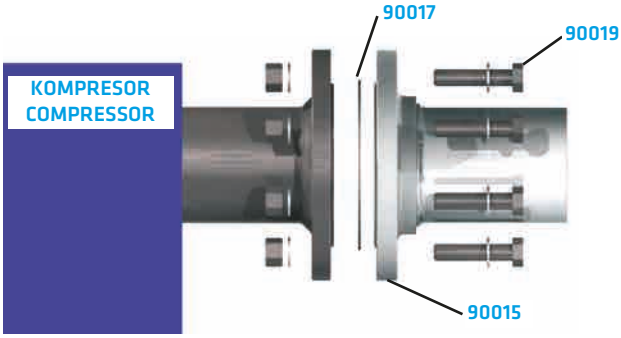

Pro připojení rozvodu ke kompresoru použijte přechodovou přírubu obj. č. 90015

To connect the pipe system to the compressor use flanged tube art.90015

Vložte přírubové těsnění obj. č. 90017 mezi přechodovou přírubu kompresoru a obj. č. 90015. Utáhněte osm šroubů obj. č. 90019. Utahovací moment 60 Nm.
Lay flange gasket art. 90017 between compressor flange and art. 90015. Tighten the eight screws art. 90019. Tightening torque 60 Nm.

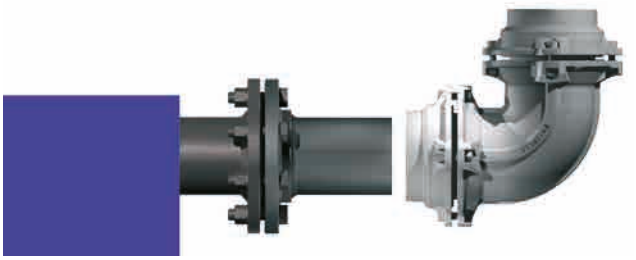

Finální montáž vypadá takto.
See right-hand side picture for final assembly.

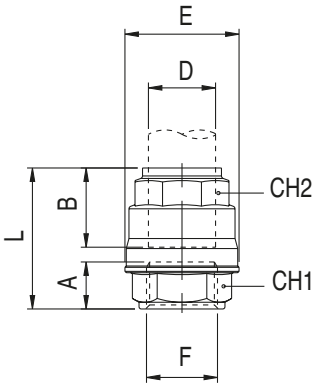

90030

PŘÍMÁ SPOJKA VNITŘNÍ ZÁVIT - *STRAIGHT FEMALE ADAPTOR*

Obj. číslo Code	D	F	A	B	E	L	CH1	CH2	Balení Pack.
9003000001	20	1/2	15	31.5	34.5	49	24	30	10
9003000002	25	3/4	16.5	38.5	42.5	56.5	32	35	5
9003000003	32	1"	19	46	52	66.5	38	45	2
9003000004	40	1"1/4	22	52	63	76	50	55	2
9003000005	50	1"1/2	22	63.5	73	85.5	55	65	2
*9003000006	63	2"	22	59	92	82.5	65	70	2

***DO VYPRODÁNÍ ZÁSOB**
**UNTIL THE END STOCK*

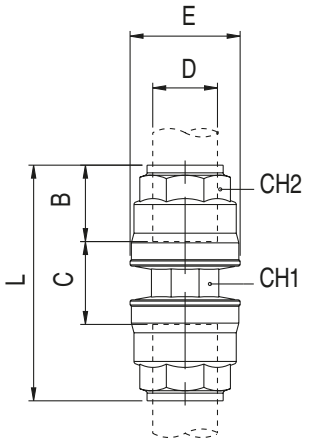

90040

PŘÍMÁ SPOJKA - *STRAIGHT CONNECTOR*

Obj. číslo Code	D	B	C	E	L	CH1	CH2	Balení Pack.
9004000001	20	31.5	14.5	34.5	76.5	21	30	5
9004000002	25	38.5	13.5	42.5	90.5	26	35	5
9004000003	32	46	14.5	52	106.5	32	45	2
9004000004	40	52	21	63	125	41	55	2
9004000005	50	63.5	21.5	73	148.5	50	65	2
*9004000006	63	59	25	92	160	65	70	1

***DO VYPRODÁNÍ ZÁSOB**
**UNTIL THE END STOCK*

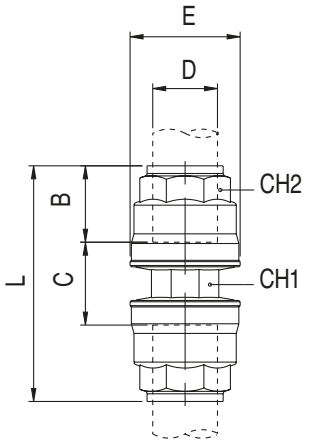

90040-63

NOVÉ

PŘÍMÁ SPOJKA - *STRAIGHT CONNECTOR*

Obj. číslo Code	D	B	C	E	L	CH1	CH2	Balení Pack.
9004000006A	63	57.5	44	94	159	73	75	1

NOVĚ ∅63 SPOJKA V HLINÍKU
NEW ∅63 FITTING IN ALUMINIUM

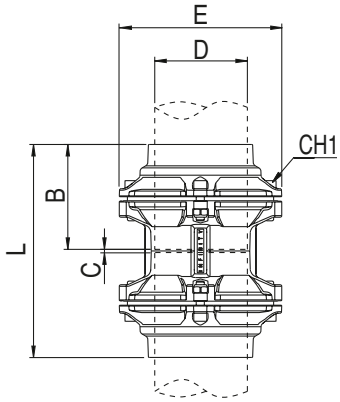

90040-80-110

NOVÉ

PŘÍMÁ SPOJKA - *STRAIGHT CONNECTOR*

Obj. číslo Code	D	B	C	E	L	CH1	Balení Pack.
9004000007	80	91	3.5	145	186	6	1
9004000008	110	125.5	4	200	255	8	1

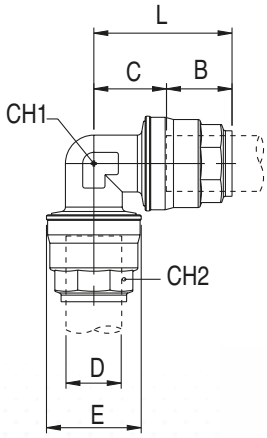

90130

KOLENO 90° - *ELBOW CONNECTOR*

Obj. číslo Code	D	B	C	E	L	CH1	CH2	Balení Pack.
9013000001	20	31.5	19	34.5	51	21	30	4
9013000002	25	38.5	23	42.5	61.5	26	35	4
9013000003	32	46	28	52	74.5	34	45	2
9013000004	40	52	34	63	86.5	41	55	2
9013000005	50	63.5	40.5	73	104	50	65	2
*9013000006	63	59	52	92	111	65	70	1

***DO VYPRODÁNÍ ZÁSOB**
**UNTIL THE END STOCK*

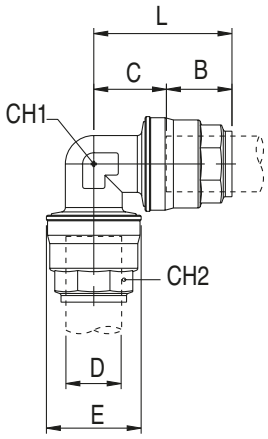

90130-63

NOVÉ

KOLENO 90° - *ELBOW CONNECTOR*

Obj. číslo Code	D	B	C	E	L	CH1	CH2	Balení Pack.
9013000006A	63	57.5	55.5	94	113	73	75	1

NOVĚ ∅63 KOLENO V HLINÍKU
NEW ∅63 FITTING IN ALUMINIUM

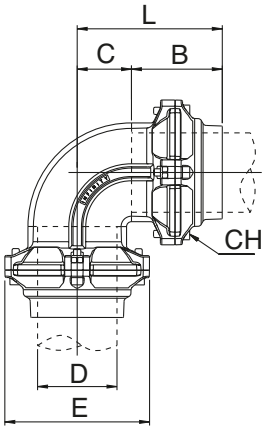

90130-80-110

NOVÉ

KOLENO 90° - *ELBOW CONNECTOR*

Obj. číslo Code	D	B	C	E	L	CH	Balení Pack.
9013000007	80	91	54.5	145	146	6	1
9013000008	110	125.5	75	200	200.5	8	1

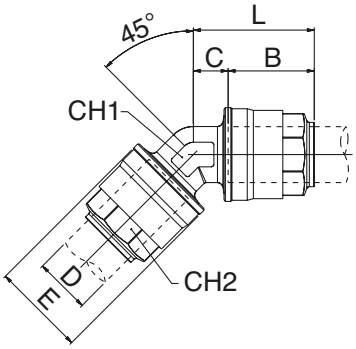

90140

KOLENO 135° - *135° CONNECTOR*

Obj. číslo Code	D	B	C	E	L	CH1	CH2	Balení Pack.
9014000001	20	31.5	12.5	34.5	44	21	30	4
9014000002	25	38.5	13.5	42.5	52	26	35	4
9014000003	32	46	15	52	61	34	45	2
9014000004	40	52	18	63	70	41	55	2
9014000005	50	63.5	20	73	83.5	50	65	2
*9014000006	63	59	24	92	83	65	70	1

***DO VYPRODÁNÍ ZÁSOB**
**UNTIL THE END STOCK*

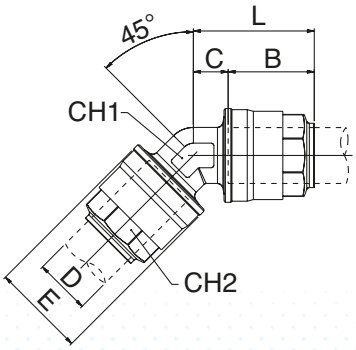

90140-63

NOVÉ

KOLENO 135° - *135° CONNECTOR*

Obj. číslo Code	D	B	C	E	L	CH1	CH2	Balení Pack.
9014000006A	63	57.5	24	94	82	73	75	1

NOVĚ ∅63 KOLENO V HLINÍKU
NEW ∅63 FITTING IN ALUMINIUM

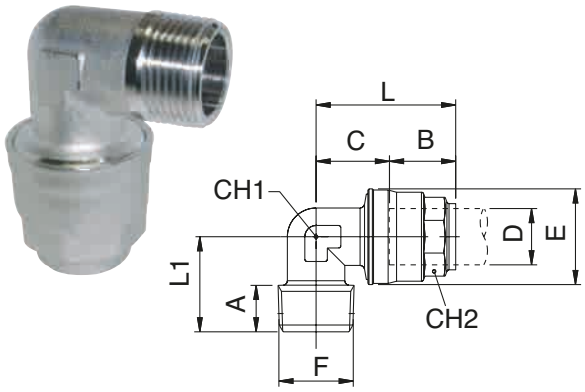

90150

KOLENO 90° VNĚJŠÍ ZÁVIT

ELBOW CONNECTOR MALE-TUBE

Obj. číslo Code	D	F	A	B	C	E	L	L1	CH1	CH2	Balení Pack.
9015000001	20	1/2	14	31.5	19	34.5	51	32	21	30	4
9015000002	25	3/4	16.5	38.5	23	42.5	61.5	37	26	35	4
9015000003	32	1"	19	46	28	52	74.5	49	34	45	2
9015000004	40	1"-1/4	21.5	52	34	63	86.5	54	41	55	2
9015000005	50	1"-1/2	21.5	63.5	40.5	73	104	59	50	65	2
*9015000006	63	2"	24	59	52	92	111	71	65	70	1

***DO VYPRODÁNÍ ZÁSOB**

**UNTIL THE END STOCK*

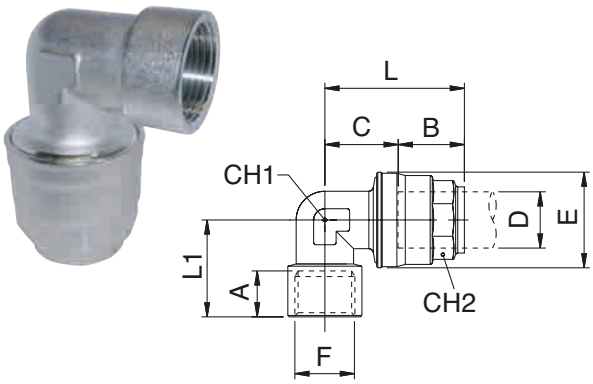

90160

KOLENO 90° VNITŘNÍ ZÁVIT

ELBOW CONNECTOR FEMALE-TUBE

Obj. číslo Code	D	F	A	B	C	E	L	L1	CH1	CH2	Balení Pack.
9016000001	20	1/2	13	31.5	19	34.5	51	34.5	21	30	4
9016000002	25	3/4	14.5	38.5	23	42.5	61.5	38.5	26	35	4
9016000003	32	1"	16.5	46	28	52	74.5	47.5	34	45	2
9016000004	40	1"-1/4	20	52	34	63	86.5	56.5	41	55	2
9016000005	50	1"-1/2	22	63.5	40.5	73	104	64.7	50	65	2
*9016000006	63	2"	21.7	59	52	92	111	77	65	70	1

***DO VYPRODÁNÍ ZÁSOB**

**UNTIL THE END STOCK*

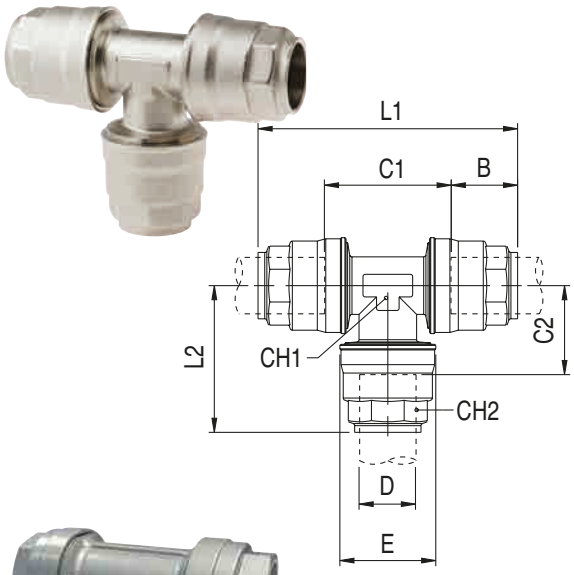

90230

T - KUS - *TEE CONNECTOR*

Obj. číslo Code	D	E	B	C1	C2	L1	L2	CH1	CH2	Balení Pack.
9023000001	20	34.5	31.5	34.5	22.5	98	54.5	21	30	3
9023000002	25	42.5	38.5	37.5	26	113.5	65	26	35	3
9023000003	32	52	46	46.5	31.5	138.5	77	34	45	2
9023000004	40	63	52	55.5	38	159.5	90	41	55	1
9023000005	50	73	63.5	69	44.5	196	108	50	65	1
*9023000006	63	92	59	87	55.5	205.5	114.5	65	70	1

***DO VYPRODÁNÍ ZÁSOB**

**UNTIL THE END STOCK*

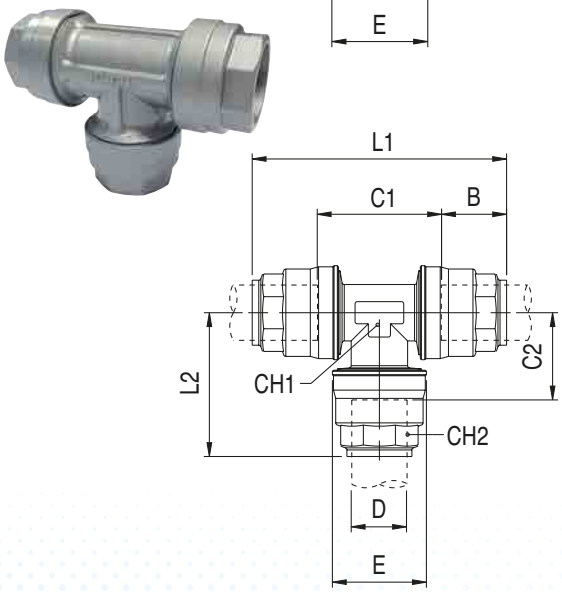

90230-63

NOVÉ

T - KUS - *TEE CONNECTOR*

Obj. číslo Code	D	E	B	C1	C2	L1	L2	CH1	CH2	Balení Pack.
9023000006A	63	94	57.5	111	55.5	226	113	73	75	1

NOVĚ ∅63 KOLENO V HLINÍKU

NEW ∅63 FITTING IN ALUMINIUM

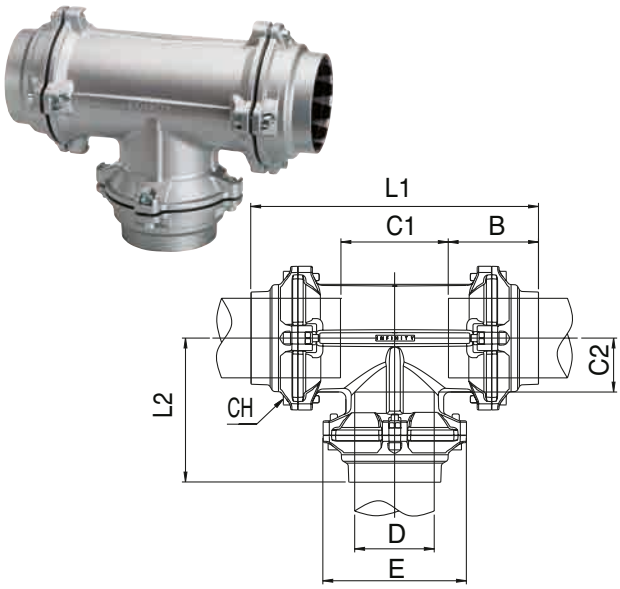

90230-80-110

NOVÉ

T - KUS - *TEE CONNECTOR*

Obj. číslo Code	D	E	B	C1	C2	L1	L2	CH	Balení Pack.
9023000007	80	145	91	109	54.5	291.5	138	6	1
9023000008	110	200	125.5	150.5	75	401	200.5	8	1

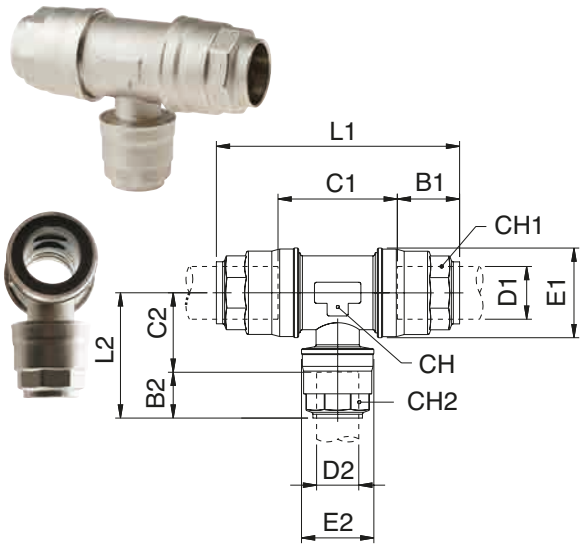

90235

T - KUS PRO ODVOD BEZ KONDENZÁTU - *FITTING FOR OUTLET*

Obj. číslo Code	D1	D2	B1	B2	C1	C2	E1	E2	L1	L2	CH	CH1	CH2	Balení Pack.
9023500013	20	20	31.5	31.5	48	22.5	34.5	34.5	109	54	28	30	30	3
9023500001	25	20	38	31.5	45.5	27.5	42.5	34.5	121.5	59	35	35	30	3
9023500002	32	20	46	31.5	54.5	31.5	52	34.5	146.5	63	45	45	30	2
9023500003	32	25	46	38	54.5	31.5	52	42.5	146.5	70	45	45	35	2
9023500004	40	20	52.5	31.5	60	34.5	63	34.5	165.5	66	55	55	30	2
9023500005	40	25	52.5	38	60	34.5	63	42.5	165.5	73	55	55	35	2
9023500007	50	20	63.5	31.5	73.5	41.5	73	34.5	201	73	65	65	30	1
9023500008	50	25	63.5	38.5	73.5	41	73	42.5	201	80	65	65	35	1
9023500009	50	32	63.5	46	73.5	41	73	52	201	87.5	65	65	45	1
*9023500010	63	20	59	31.5	86	49.5	92	34.5	204.5	81	80	70	30	1
*9023500011	63	25	59	38.5	86	49	92	42.5	204.5	88	80	70	35	1
*9023500012	63	32	59	46	86	49	92	52	204.5	95.5	80	70	45	1

***DO VYPRODÁNÍ ZÁSOB**
**UNTIL THE END STOCK*

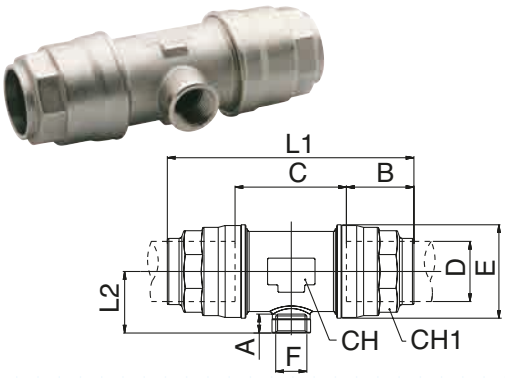

90236

T - KUS REDUKOVANÝ VNITŘNÍ ZÁVIT - *FEMALE FITTING FOR OUTLET*

Obj. číslo Code	D	F	A	B	C	E	L1	L2	CH	CH1	Balení Pack.
9023600006	20	3/8	1131.5	48	34.5	109	25	28	30	3	
9023600007	20	1/2	13.5	31.5	48	34.5	109	28	28	30	3
9023600001	25	3/8	1138.5	45.5	42.5	121.5	29	35	35	3	
9023600008	25	1/2	13.5	38.5	45.5	42.5	121.5	31	35	35	2
9023600002	32	1/2	13.5	46	54.5	52	146.5	36.5	45	45	2
9023600003	40	1/2	13.5	52.5	60	63	165.5	41.5	55	55	2
9023600004	50	3/4	14.5	63.5	73.5	73	201	47.5	65	65	1
*9023600005	63	3/4	14.5	59	86	92	204.5	55	80	70	1

***DO VYPRODÁNÍ ZÁSOB**
**UNTIL THE END STOCK*

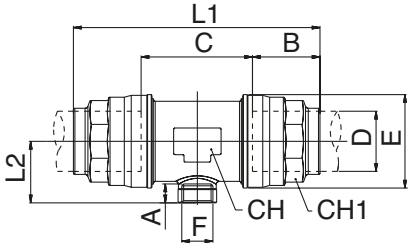

90236-63

NOVÉ

T - KUS REDUKOVANÝ VNITŘNÍ ZÁVIT - *FEMALE FITTING FOR OUTLET*

Obj. číslo Code	D	F	A	B	C	E	L1	L2	CH	CH1	Balení Pack.
9023600017A	63	1/2	13.5	57.5	88	94	203	53	80	75	1
9023600005A	63	3/4	14.5	57.5	88	94	203	54	80	75	1
9023600018A	63	1"	17.5	57.5	88	94	203	56.5	80	75	1

NOVĚ ∅63 T - KUS V HLINÍKU
NEW ∅63 FITTING IN ALUMINIUM

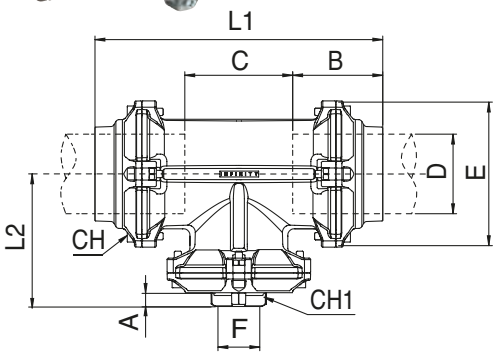

90236-80-110

NOVÉ

T - KUS REDUKOVANÝ VNITŘNÍ ZÁVIT - *FEMALE FITTING FOR OUTLET*

Obj. číslo Code	D	F	A	B	C	E	L1	L2	CH	CH1	Balení Pack.
9023600009	80	3/4	14.5	91	109	145	291.5	138	6	*42	1
9023600010	80	1"	17	91	109	145	291.5	138	6	*49	1
9023600011	80	1"-1/2	20	91	109	145	291.5	138	6	*66	1
9023600012	80	2"	22	91	109	145	291.5	138	6	*80	1
9023600013	110	3/4	14.5	125.5	150.5	200	401	180	8	*42	1
9023600014	110	1"	17	125.5	150.5	200	401	180	8	*49	1
9023600015	110	1"-1/2	20	125.5	150.5	200	401	180	8	*66	1
9023600016	110	2"	22	125.5	150.5	200	401	180	8	*80	1

***ROZMĚRY NA HÁKOVÝ KLÍČ**
**HOOK WRENCH DIMENSIONS*

Funkce prvků 90235 - 90236 / *Function 90235–90236*

Toto šroubení je vhodnou alternativou ke klasickým labutím krkům: představuje rychlejší a hospodárné řešení. Efektivní vnitřní systém umožňuje, aby vzduch dosáhl místa užití bez hromadění kondenzátu, který zůstává v hlavním okruhu do doby, než může být na nejvhodnějším místě vypuštěn.

This fitting is a valid alternative to the aditional swan-neck; it shows itself as a quicker and cost effective solution. The efficient internal system allows to the air to reach the usage points without any condense which stays within the main circuit and than it can be drained in the most convenient point.

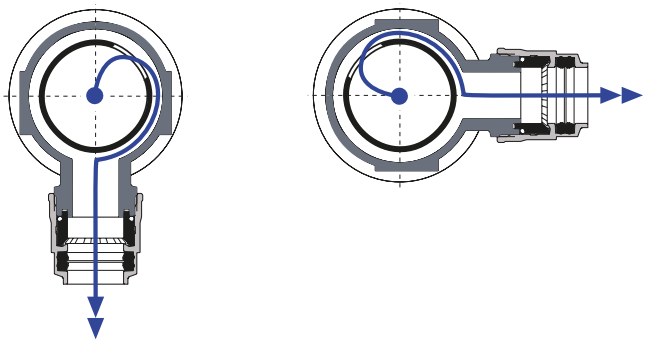

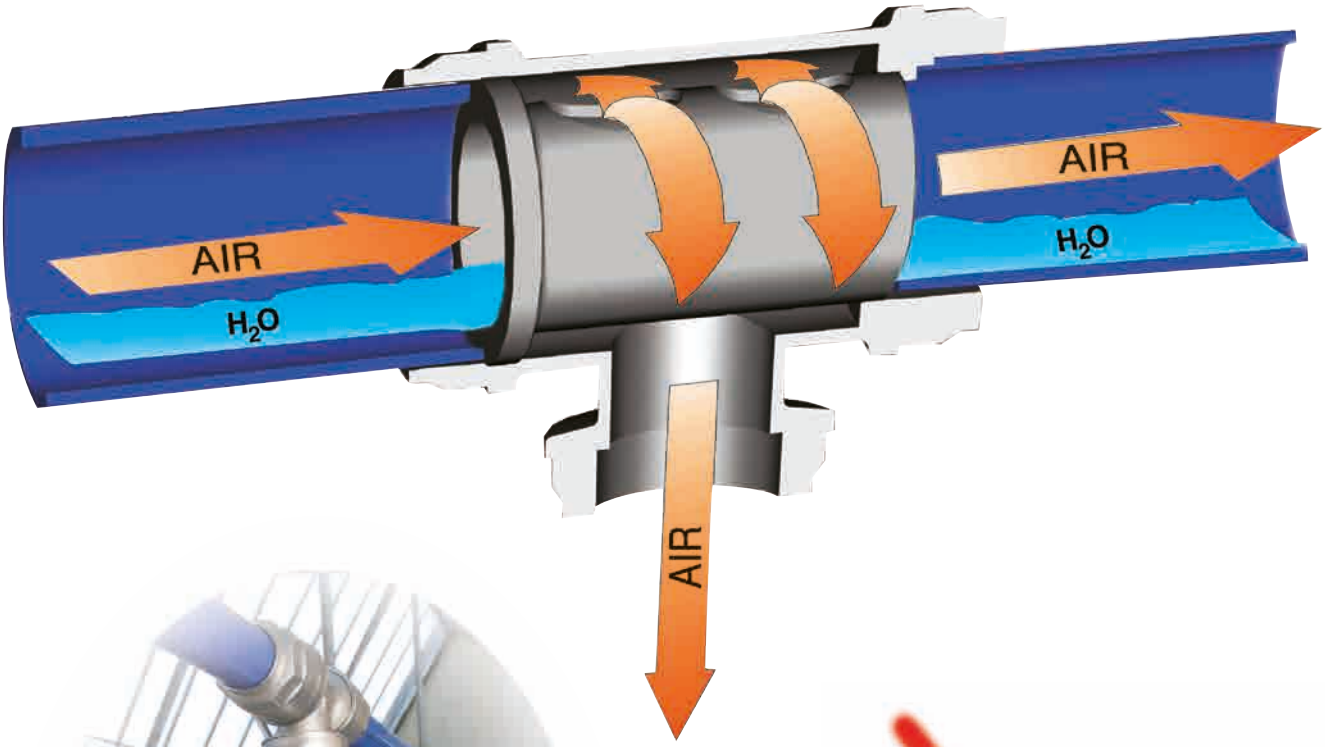

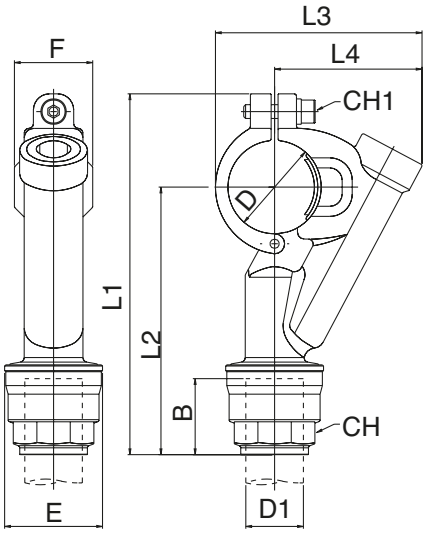

90240

ODVODOVÝ TŘMEN – *SADDLE CLAMP CONNECTOR*

Obj. číslo Code	D	D1	B	E	F	L1	L2	L3	L4	CH	CH1	Balení Pack.
9024000003	32	20	31.5	34.5	34	136.5	100.5	78	57	30	5	6
9024000004	32	25	38.5	42.5	34	144.5	108.5	78	57	35	5	6
9024000005	40	20	31.5	34.5	34	148.5	108	89.5	64	30	5	4
9024000006	40	25	38.5	42.5	34	156.5	116	89.5	64	35	5	4
9024000007	50	20	31.5	34.5	42.5	167.5	118.5	105.5	74	30	6	2
9024000008	50	25	38.5	42.5	42.5	175.5	126.5	105.5	74	35	6	1
9024000010	63	20	31.5	34.5	42.5	185	130	119	81	30	6	1
9024000011	63	25	38.5	42.5	42.5	193	138	119	81	35	6	1

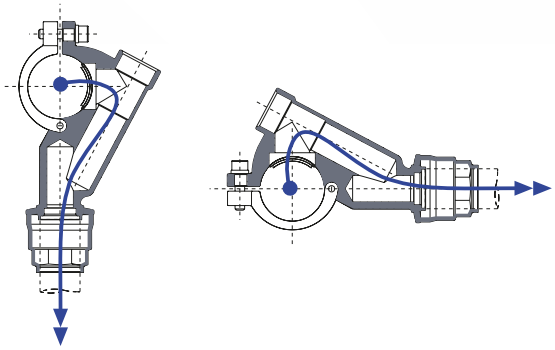

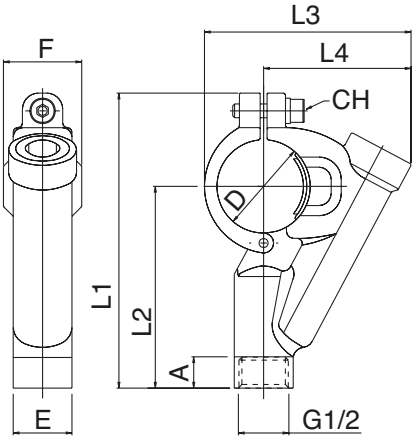

90246

ODVODOVÝ TŘMEN VNITŘNÍ ZÁVIT

FEMALE SADDLE CLAMP CONNECTOR

Obj. číslo Code	D		A	E	F	L1	L2	L3	L4	CH	Balení Pack.
9024600003	32	1/2	13	25.5	34	115	79	78	57	5	2
9024600004	40	1/2	13	25.5	34	125.5	85	89.5	64	5	2
9024600005	50	1/2	13	25.5	42.5	144.5	95.5	105.5	74	6	2
9024600006	63	1/2	13	25.5	42.5	162	107	119	81	6	1

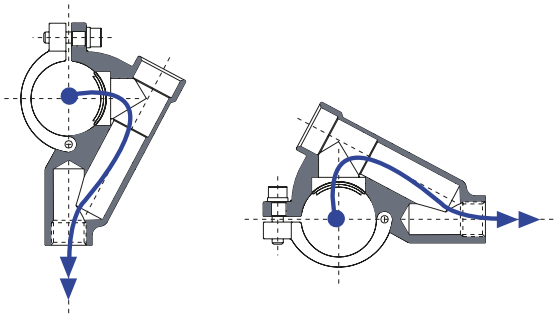

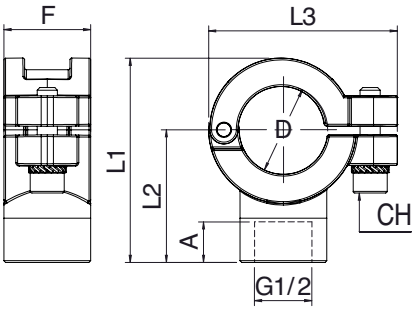

90247

ODVODOVÝ TŘMEN VNITŘNÍ ZÁVIT

FEMALE SADDLE CLAMP CONNECTOR

Obj. číslo Code	D		A	F	L1	L2	L3	CH	Balení Pack.
9024700002	25	1/2	13	25.5	50	39	55.5	5	2
9024700004	40	1/2	13	34	71	46	70	5	2

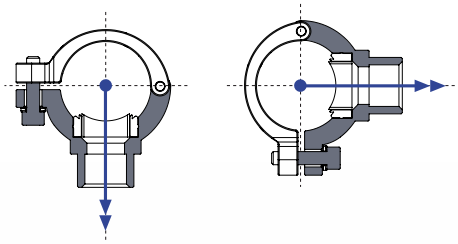

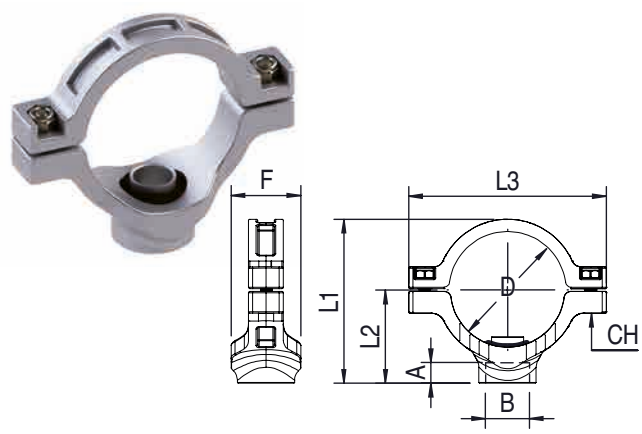

90247-80-110 NOVÉ

ODVODOVÝ TŘMEN VNITŘNÍ ZÁVIT

FEMALE SADDLE CLAMP CONNECTOR

Obj. číslo Code	D	B	A	F	L1	L2	L3	CH	Balení Pack.
9024700007	80	3/4	16.5	50	117.5	66.5	141.5	6	1
9024700008	80	1"	19	50	120	69	141.5	6	1
9024700009	110	3/4	16.5	50	152.5	82	189.5	8	1
9024700010	110	1"	19	50	155	84.5	189.5	8	1

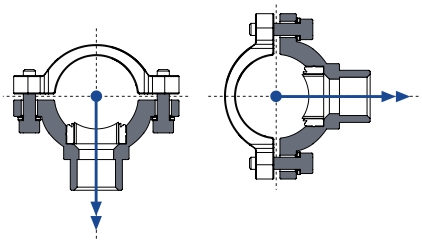

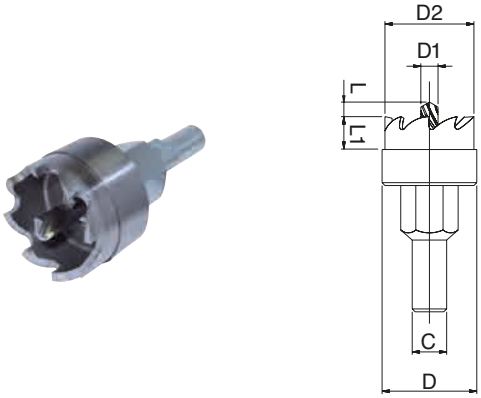

90241

ŘEZACÍ NÁSTROJ PRO ODVODOVÝ TŘMEN

TOOL FOR SADDLE CLAMP CONNECTOR

Obj. číslo Code	Průměr *Tube*		C	D	D1	D2	L	L1	Balení Pack.
9024100003	25		9	17.5	6	17	3	10	1
9024100001	32	40	9	24	6	23.5	3	10	1
9024100002	50	63	9	31	6	30.5	3	9	1

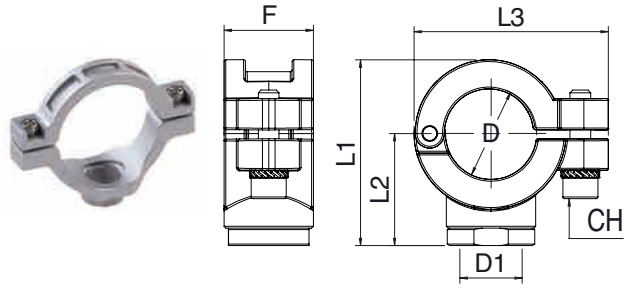

90249

VRTACÍ ŠABLONA - *DRILLINGJIG*

Obj. číslo Code	D	D1	F	L1	L2	L3	CH	Balení Pack.
9024900002	25	17.8	25.5	53	32	55.5	5	1
9024900004	40	24.5	34	65	40	70	5	1

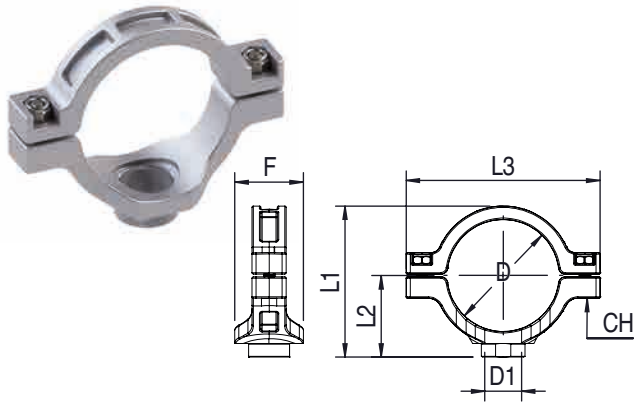

90249-80-110 NOVÉ

VRTACÍ ŠABLONA - *DRILLINGJIG*

Obj. číslo Code	D	D1	F	L1	L2	L3	CH	Balení Pack.
9024900007	80	24.5	50	110.5	59.5	141.5	6	1
9024900008	110	24.5	50	135.5	64.5	189.5	8	1

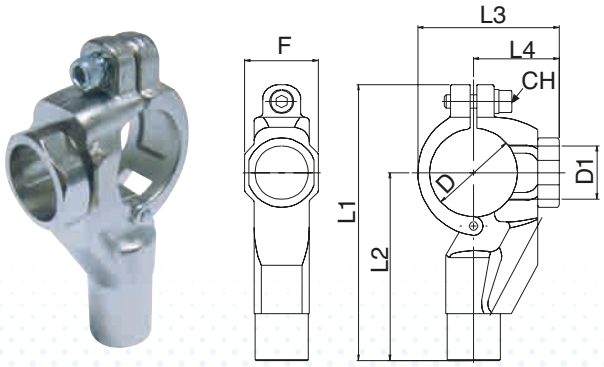

90242

VRTACÍ ŠABLONA - *DRILLINGJIG*

Obj. číslo Code	D	D1	F	L1	L2	L3	L4	CH	Balení Pack.
9024200001	32	24.5	34	115	79	56	35	5	1
9024200002	40	24.5	34	127	86.5	65	39.5	5	1
9024200003	50	32	42.5	146	97	79	47.5	6	1
9024200004	63	32	42.5	163.5	108.5	93	55	6	1

Montáž prvků 90240 / *Installation 90240*

Odvodový třmen umožňuje uskutečnit další odbočku ve stávajícím systému bez demontáže trubek.
Saddle clamp allows to set up a new drop in an existing system without removing tubes.

1

2

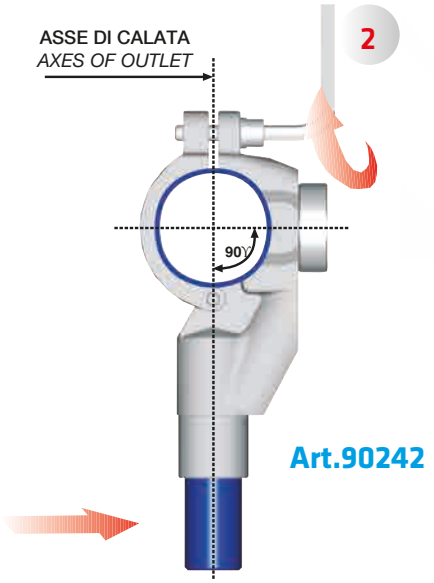

3

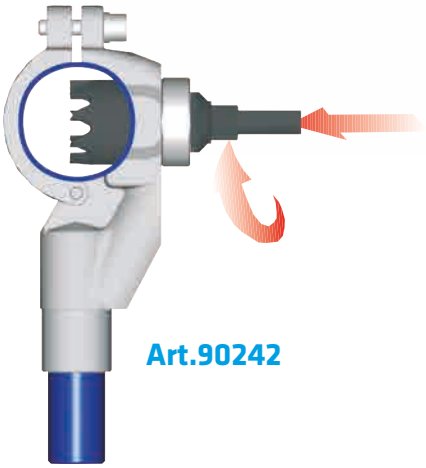

1 Odtlakování
Depressurization

2 Namontujte prvek 90242 na trubce kdekoliv, kde je nutné. Pozor, otvor šablony musí protínat osy trubky. Pro snažší polohování vrtacího přípravku je možné připojit trubku ∅20.
Mount art. 90242 on tube wherever necessary. Be careful that jig bore must intersect the axis of tube drop. It is possible to connect a tube diameter ∅20 to take easier the positioning of the drilling jig.

3 Vyvrtání trubky pomocí nástroje 90242.
Drill the tube with proper tool art. 90242.

4

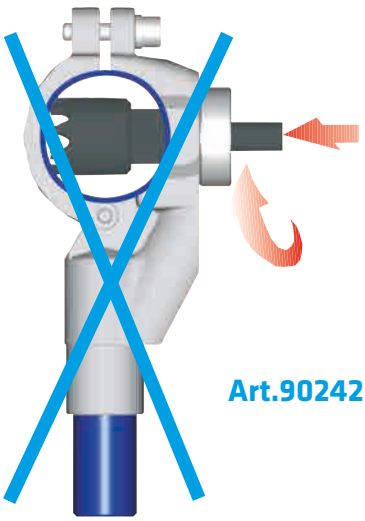

5

6

4 Pozor, nepoškoďte trubku.
Do not damage the tube.

5 Demontujte prvek 90242 a odhrotujte materiál.
Take down art. 90242 and remove residual material.

6 Namontujte a utáhněte prvek 90240. Pozor, aby těsnící břit byl zasunut do otvoru správně. Utáhněte.
Mount and tighten art. 90240. Be careful that lipseal lays into the hole correctly. Screw up.

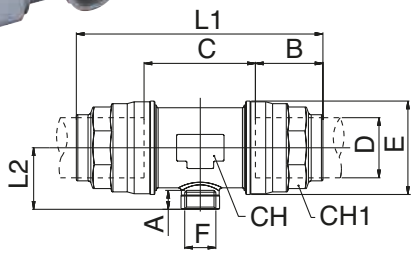

90250-63

NOVÉ

ŠROUBENÍ S VÝPUSTÍ KONDENZÁTU VNITŘNÍ ZÁVIT

FEMALE FITTING WITH CONDENSE EXHAUST INCORPORATED

Obj. číslo Code	D	F	A	B	C	E	L1	L2	CH	CH1	Balení Pack.
9025000017A	63	1/2	13.5	57.5	88	94	203	53	80	75	1

NOVĚ ∅63 ŠROUBENÍ S VÝPUSTÍ KONDENZÁTU V HLINÍKU

NEW ∅63 FITTING IN ALUMINIUM

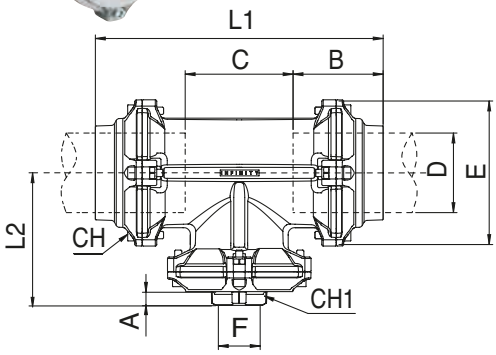

90250-80-110

NOVÉ

ŠROUBENÍ S VÝPUSTÍ KONDENZÁTU VNITŘNÍ ZÁVIT

FEMALE FITTING WITH CONDENSE EXHAUST INCORPORATED

Obj. číslo Code	D	F	A	B	C	E	L1	L2	CH	CH1	Balení Pack.
9025000002	80	3/4	14.5	91	109	145	291.5	138	6	*42	1
9025000001	110	3/4	14.5	125.5	150.5	200	401	180	8	*42	1

***ROZMĚRY NA HÁKOVÝ KLÍČ**

**HOOK WRENCH DIMENSIONS*

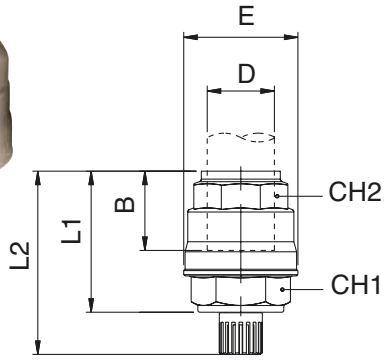

90260

ŠROUBENÍ S VÝPUSTÍ KONDENZÁTU

FITTING WITH CONDENSE EXHAUST INCORPORATED

Obj. číslo Code	D	B	E	L1	L2	CH1	CH2	Balení Pack.
9026000001	20	36	34.5	52.5	67	32	30	2
9026000002	25	38.5	42.5	57.5	72	32	35	2
9026000003	32	46	52	67.5	82	38	45	2
9026000004	40	52	63	77	91.5	50	55	2
9026000005	50	63.5	73	86.5	101	55	65	1
*9026000006	63	59	92	84	98.5	65	70	1

***DO VYPRODÁNÍ ZÁSOB**

**UNTIL THE END STOCK*

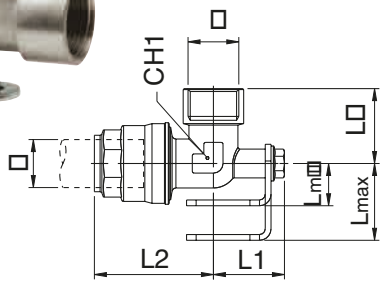

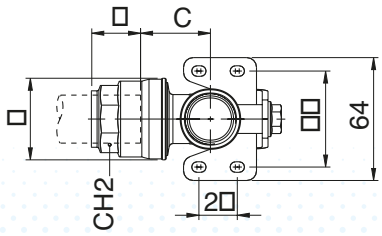

90600

UKONČENÍ (NÁSTĚNKA) - *BRAKET FITTING*

Obj. číslo Code	D	F	B	C	E	L1	L2	L3	L_{max}	L_{min}	CH1	CH2	Balení Pack
9060000001	20	1/2	31.5	19.5	34.5	35	51	35	40	22	21	30	4
9060000002	25	3/4	38.5	23	42.5	37	62	39	40	22	26	35	3
9060000003	32	1”	46	28	52	41	74.5	48.5	40	26	34	45	2

NASTAVITELNÉ / *ADJUSTABLE*

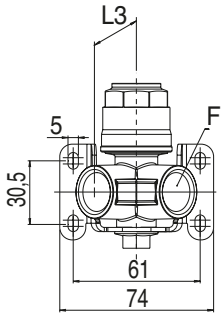

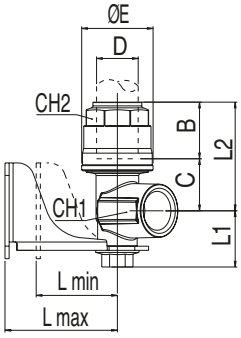

90602

UKONČENÍ (NÁSTĚNKA) DVOUCESTNÉ - *2 WAYS MANIFOLD*

Obj. číslo Code	D	F	B	C	E	I	L1	L2	Lmin	Lmax	CH1	CH2	Balení Pack.
9060200001	20	1/2	31.5	20	34.5	28.5	27	51.5	22	54	26	30	2
9060200002	25	1/2	38.5	21	42.5	28.5	27	59	22	54	26	35	2

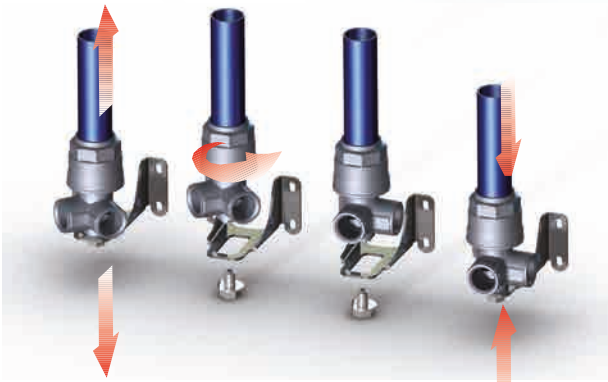

NASTAVITELNÉ / *ADJUSTABLE*

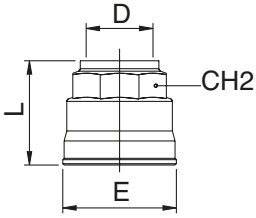

90610

ZÁTKA - *PLUG*

Obj. číslo Code	D	L	E	CH2	Balení Pack.
9061000001	20	33	34.5	30	10
9061000002	25	39	42.5	35	6
9061000003	32	46.5	52	45	4
9061000004	40	53	63	55	4
9061000005	50	62	73	65	2
*9061000006	63	58	92	70	1

***DO VYPRODÁNÍ ZÁSOB**
**UNTIL THE END STOCK*
***NEZAMĚNITELNÉ SE ZÁTKOU ∅63 V HLINÍKU**
**NOT INTERCHANGEABLE WITH ∅63 FITTING IN ALUMINIUM*

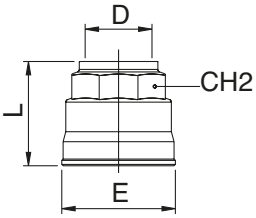

90610-63

NOVÉ

ZÁTKA - *PLUG*

Obj. číslo Code	D	L	E	CH2	Balení Pack.
9061000006A	63	4	94	75	1

NOVĚ ZÁTKA ∅63 V HLINÍKU
NEW ∅63 PLUG IN ALUMINIUM

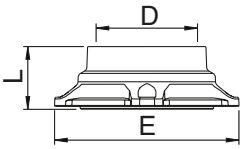

90610-80-110

NOVÉ

ZÁTKA - *PLUG*

Obj. číslo Code	D	L	E	Balení Pack.
9061000007	80	49.5	145	1
9061000008	110	68	200	1

90620

REDUKCE - *REDUCING*

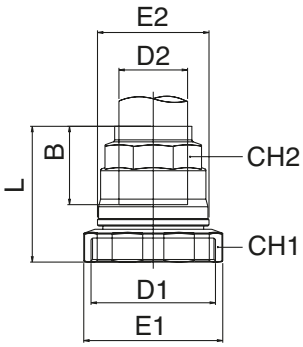

Obj. číslo Code	D1	D2	B	E1	E2	L	CH1	CH2	Balení Pack.
9062000001	25	20	31.5	43.5	34.5	48	42	30	5
9062000002	32	20	31.5	54	34.5	48.5	52	30	5
9062000003	32	25	38.5	54	42.5	55	63	35	5
9062000004	40	20	31.5	65	34.5	50	63	30	4
9062000005	40	25	38.5	65	42.5	56.5	63	35	4
9062000006	40	32	46	65	52	63.5	63	45	3
9062000011	50	25	38.5	75	42.5	55	73	35	1
9062000007	50	32	46	75	52	63.5	73	45	1
9062000008	50	40	52	75	63	69	73	55	1
*9062000009	63	40	52	95	63	58	92	55	1
*9062000010	63	50	63.5	95	73	68	92	65	1

***DO VYPRODÁNÍ ZÁSOB**
**UNTIL THE END STOCK*

NEZAMĚNITELNÉ S REDUKCÍ ∅63 V HLINÍKU
NOT INTERCHANGEABLE WITH ∅63 FITTING IN ALUMINIUM

ODSTRAŇTE MATICI
REMMOVE THE NUT

NAMONTUJTE PRVEK 90620
MOUNT ART. 90620

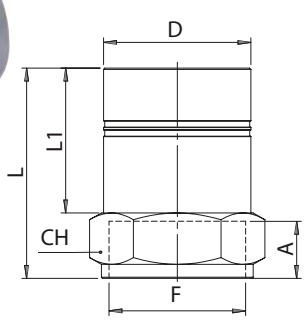

90625 NOVÉ

REDUKCE VNITŘNÍ ZÁVIT- *FEMALE REDUCING*

Obj. číslo Code	D	F	A	L	L1	CH	Balení Pack.
9062500011A	63	1"1/2	20	84	62	65	2
9062500012A	63	2"	22	90	62	65	2

NOVĚ ∅63 REDUKCE VNITŘNÍ ZÁVIT V HLINÍKU
NEW ∅63 FEMALE REDUCING IN ALUMINIUM

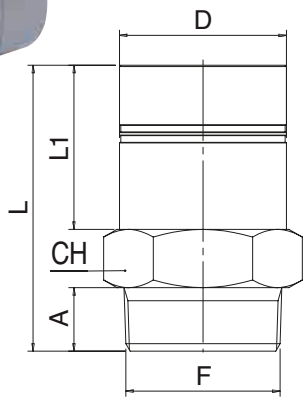

90627 NOVÉ

REDUKCE VNĚJŠÍ ZÁVIT - *MALE REDUCING*

Obj. číslo Code	D	F	A	L	L1	CH	Balení Pack.
9062700012A	63	2"	24	108	62	65	2

NOVĚ ∅63 REDUKCE VNĚJŠÍ ZÁVIT V HLINÍKU
NEW ∅63 MALE REDUCING IN ALUMINIUM

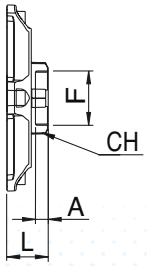

90630-80-110 NOVÉ

REDUKCE VNITŘNÍ ZÁVIT- *FEMALE REDUCING*

Obj. číslo Code	D	F	A	L	CH	Balení Pack.
9063000005	80	3/4	14.5	42	*42	1
9063000006	80	1"	17	42	*49	1
9063000007	80	1"-1/2	20	42	*66	1
9063000008	80	2"	22	42	*80	1
9063000001	110	3/4	14.5	48	*42	1
9063000002	110	1"	17	48	*49	1
9063000003	110	1"-1/2	20	48	*66	1
9063000004	110	2"	22	48	*80	1

***ROZMĚRY NA HÁKOVÝ KLÍČ**
**HOOK WRENCH DIMENSIONS*

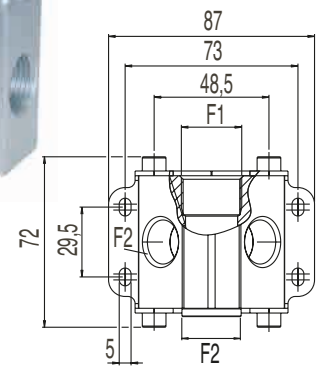

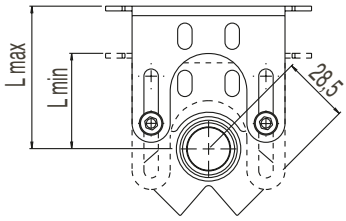

90642

UKONČENÍ (NÁSTĚNKA) DVOUCESTNÉ - *2 WAYS MANIFOLD*

Obj. číslo Code	F1	F2	n°	Lmax	Lmin	Balení Pack.
9064200001	1/2	1/2	2	60	35	1
9064200002	3/4	1/2	2	60	35	1

PŘÍKLADY POUŽITÍ / *Applications example*

90642
90010
661

90642
90720
661

90642
90010
6310
661

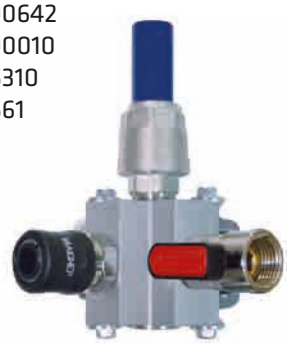

90642
90720
6310
661

90642
90010
6310
191

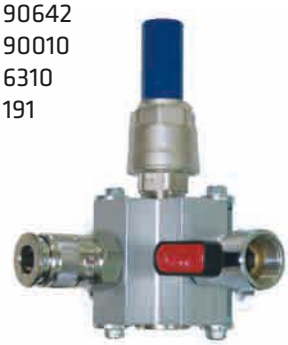

90642
90720
6310
191

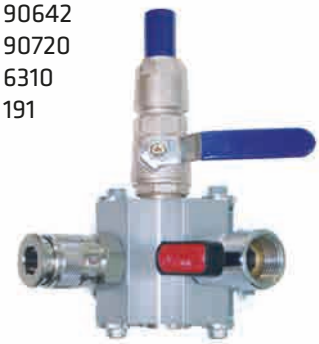

90642
90010
191

90642
90720
191

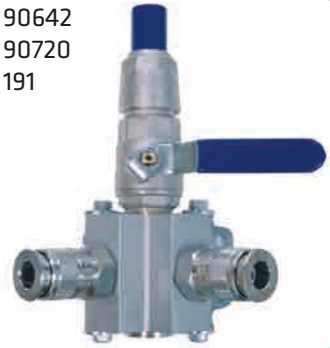

90642
90010
2060
T100
661

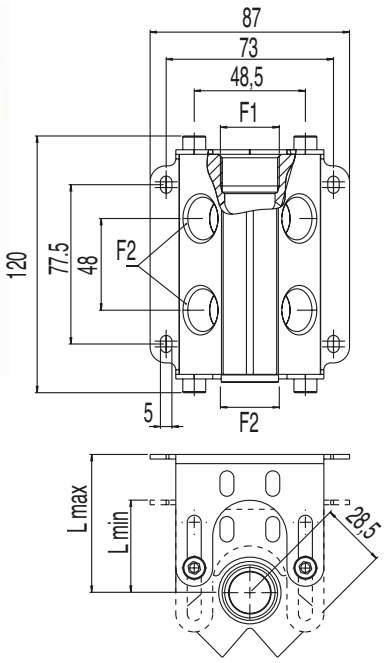

90644

UKONČENÍ (NÁSTĚNKA) ČTYŘCESTNÉ - *4 WAYS MANIFOLD*

Obj. číslo Code	F1	F2	n°	Lmax	Lmin	Balení Pack.
9064400001	1/2	1/2	4	60	35	1
9064400002	3/4	1/2	4	60	35	1

PŘÍKLADY POUŽITÍ / *Applications example*

90644
90010
661

90644
90720
661

90644
90010
6310
661

90644
90720
6310
661

90644
90010
191

90644
90720
191

90644
90010
6310
191

90644
90720
6310
191

90644
90010
2060
T100
661

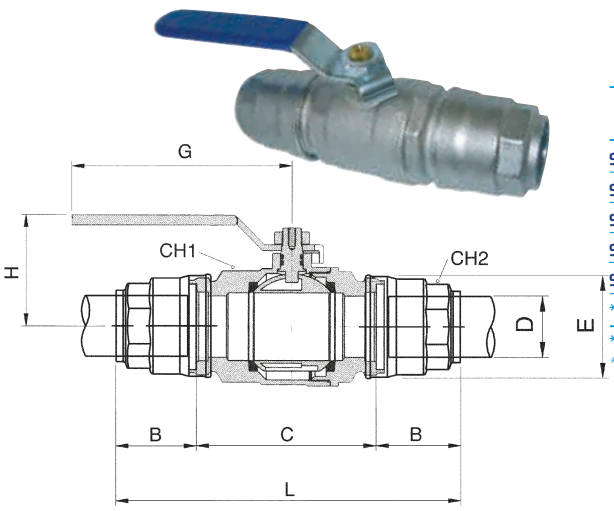

90700

KULOVÝ KOHOUT - *BALL VALVE*

Obj. číslo Code	D	DN	B	C	E	L	CH1	CH2	G	H	Balení Pack.
9070000001	20	17	31.5	58.5	34.5	121.5	32	30	88	42	6
9070000002	25	22	38.5	61.5	42.5	138.5	41	35	106	47.5	6
9070000003	32	29	46	75	52	167	50	45	106	53	2
9070000004	40	37	52.5	81	63	186	59	55	134	65	1
9070000005	50	46	63.5	103	73	230	69	65	134	72.5	1
*9070000006	63	59	59	126	92	247	92	70	240	111.5	1

***DO VYPRODÁNÍ ZÁSOB**
**UNTIL THE END STOCK*

PLNOPRŮTOKOVÝ KULOVÝ KOHOUT
FULL FLOW RATE BALL VALVE

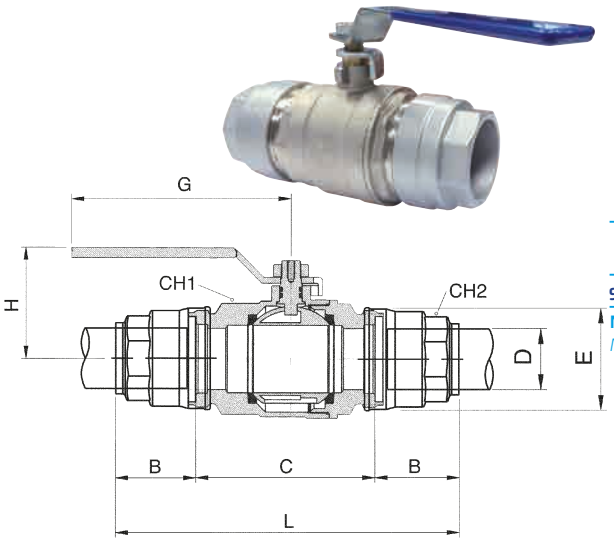

90700-63

NOVÉ

KULOVÝ KOHOUT - *BALL VALVE*

Obj. číslo Code	D	DN	B	C	E	L	CH1	CH2	G	H	Balení Pack.
9070000006A	63	59	57.5	38	94	232	89	75	240	111.5	1

NOVĚ ∅63 KULOVÝ KOHOUT V HLINÍKU
NEW ∅63 VALVE IN ALUMINIUM

PLNOPRŮTOKOVÝ KULOVÝ KOHOUT
FULL FLOW RATE BALL VALVE

90710-80-110

NOVÉ

UZAVÍRACÍ KLAPKA + ŠROUBY + MATICE + PODLOŽKY
BUTTERFLY VALVE + SCREWS + NUTS + WASHERS

Obj. číslo Code	D	DN	A	B	C	E	F	Balení Pack.
9071000002	80	77	87	216	46	160	210	1
9071000001	110	100	106	201	52	180	210	1

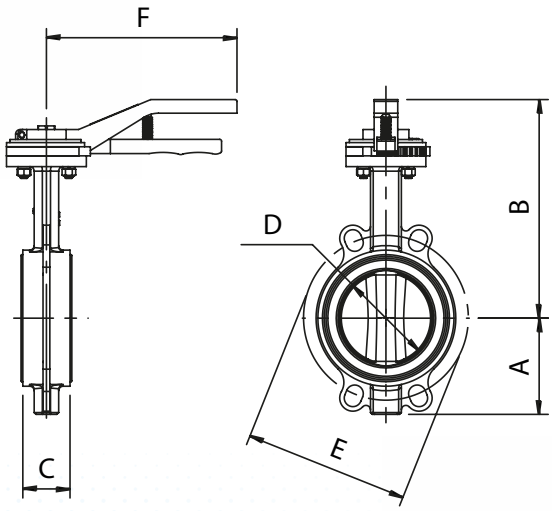

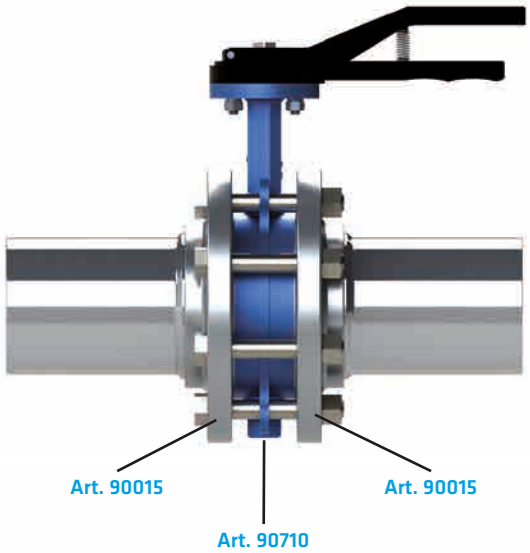

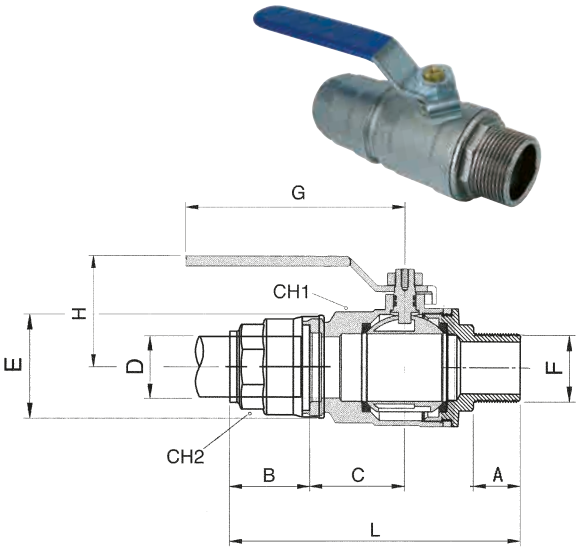

90720

KULOVÝ KOHOUT VNĚJŠÍ ZÁVIT - *MALE-TUBE BALL VALVE*

Obj. číslo Code	D	F	DN	A	B	C	E	L	CH1	CH2	G	H	Balení Pack.
9072000001	20	1/2	15	18	31.5	29.3	34.5	100.8	32	30	88	42	2
9072000002	25	3/4	20	18	38.5	30.8	42.5	119.3	41	35	106	47.5	2

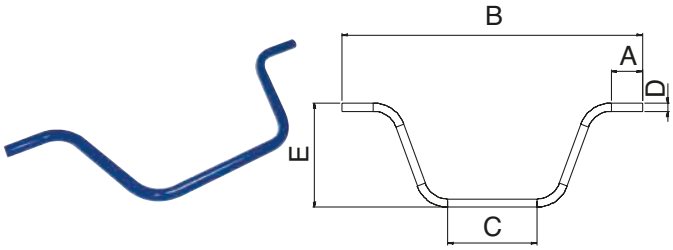

90800

DILATAČNÍ SMYČKA - *TUBE TO ADVOID OBSTACLES*

Obj. číslo Code	D	A	B	C	E	Balení Pack.
908000011Y9B5	20	75	760	254	250	1
908000011J4B5	25	75	743	240	250	1

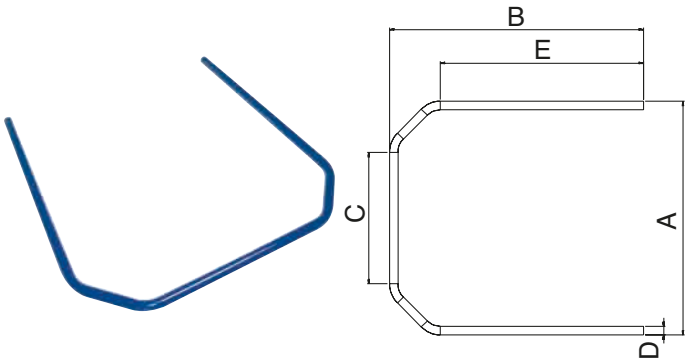

90805

DILATAČNÍ SMYČKA - *TUBE TO ADVOID OBSTACLES*

Obj. číslo Code	D	A	B	C	E	Balení Pack.
908050011Y9B5	20	690	753	394	605	1
908050011J4B5	25	690	755	389	604	1
908050011J9B5	32	690	773	352	604	1
908050011K4B5	40	690	784	289	583	1

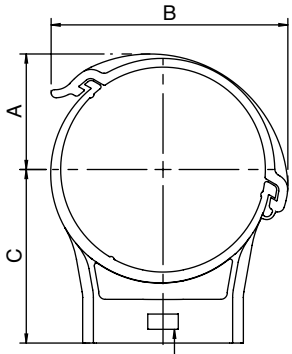

VLOŽENÁ M6 MATICE
M6 NUT SEAT

90815

SPONY NA TRUBKY Z TECHNOPOLYMERU S MATICÍ M6
COLLARS MADE IN TECHNOPOLYMERIC WITH M6 NUT

Obj. číslo Code	D	A	B	C	Balení Pack.
9081500001	20	15	35.5	26	5
9081500002	25	17	39.5	26	5
9081500003	32	20	44.5	40	5
9081500004	40	24.5	53.5	40	5
9081500005	50	30	62	54	5
9081500006	63	36	73.5	54	5

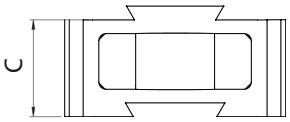

90817

DOROVNÁVACÍ NÁSTAVEC PRO SPONY 90815 Z TECHNOPOLYMERU

SPACER FOR COLLARS 90815 MADE IN TECHNOPOLYMERIC

Obj. číslo Code	C	Balení Pack.
9081700001	14	5

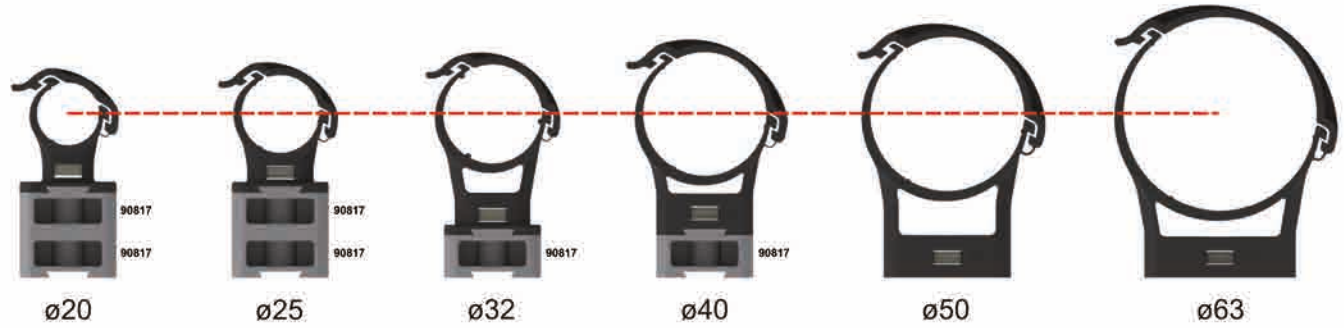

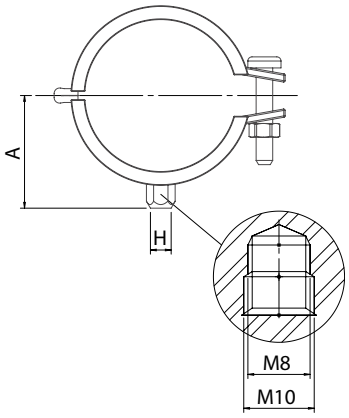

90820 NOVÉ

SPONY NA TRUBKY OCELOVÉ - *COLLARS MADE IN STEEL*

Obj. číslo Code	D	H	A	Balení Pack.
9082000001	20	M8 / M10	28.5	5
9082000002	25	M8 / M10	31	5
9082000003	32	M8 / M10	34.5	5
9082000004	40	M8 / M10	39.5	5
9082000005	50	M8 / M10	44	5
9082000006	63	M8 / M10	51	5
9082000007	80	M8 / M10	71	4
9082000008	110	M8 / M10	81.5	2

UMÍSTĚNÍ SPON - *COLLAR POSITIONS*

TRUBKA 4 M - *4 MT. TUBE*

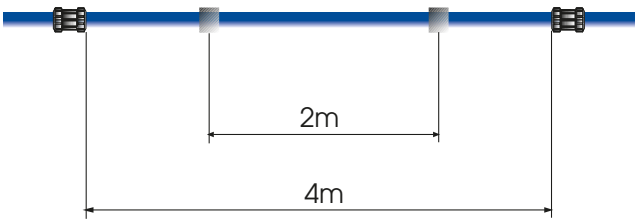

TRUBKA 6 M - *6 MT. TUBE*

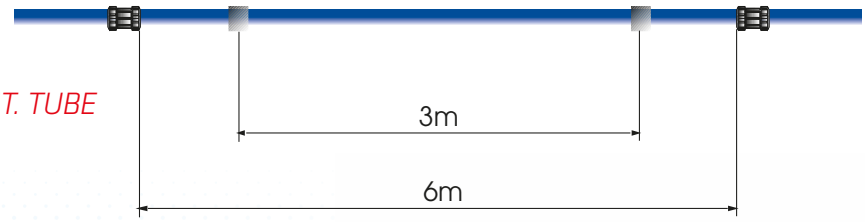

Balancér se spirálovou hadicí řada Infinity
Balancer with coiled tubing Infinity Serie

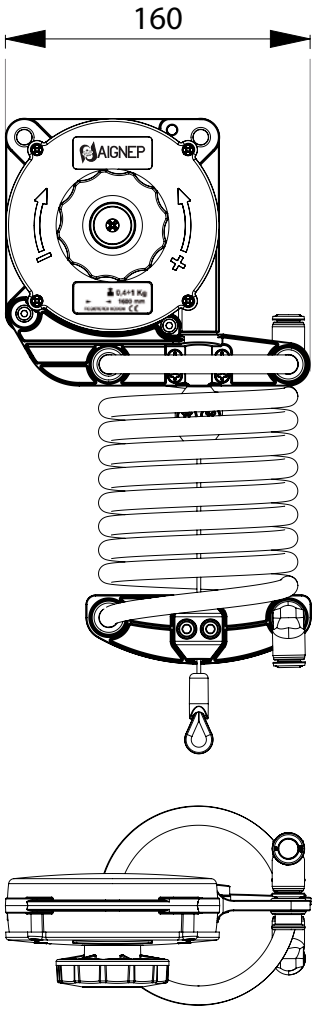

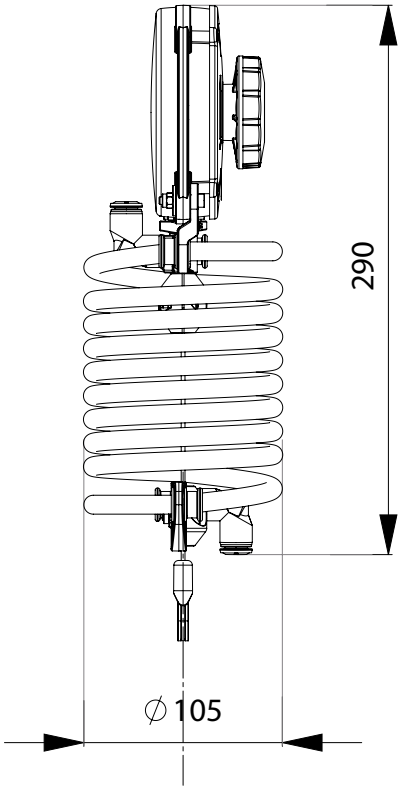

Nastavitelné zatížení / *Adjusting the load*

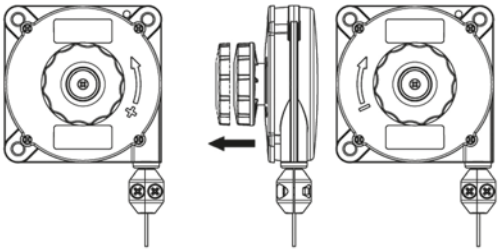

90826

BALANCÉR SE SPIRÁLOVOU HADICÍ - *BALANCER WITH COILED TUBING*

Typ / *Article*	**9082600001**	**9082600002**	**9082600003**
Nosnost *Capacity Kg*	0.4 ÷ 1	1 ÷ 2	2 ÷ 3
Lanko z nerez oceli *Stainless steel rope*	Ø 2 mm	Ø 2 mm	Ø 2 mm
Délka zdvihu *Stroke Rope*	1600 mm	1600 mm	1600 mm
Hadice / *Tube* **PA12**	Ø INT. 8 mm (5/16") Ø EXT. 10 mm	Ø INT. 8 mm (5/16") Ø EXT. 10 mm	Ø INT. 8 mm (5/16") Ø EXT. 10 mm
Max. tlak / *Max. Press.*	10 bar (1Mpa)	10 bar (1Mpa)	10 bar (1Mpa)
Teplota *Temperature*	-20°/+80° C	-20°/+80° C	-20°/+80° C
Šroubení vstup - výstup *Inlet - Outlet Fitting*	**Zástrčková spojka Ø10** *Push-in Fittings Ø 10*	**Zástrčková spojka Ø10** *Push-in Fittings Ø 10*	**Zástrčková spojka Ø10** *Push-in Fittings Ø 10*
Omezená délka hadice *Cut Down Size Tube*	1 mt	1 mt	1 mt
Vzduch / *Air*	SI	SI	SI
Balení / *Pack.*	1	1	1

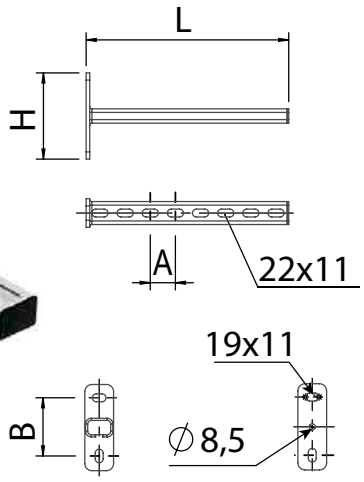

90830

KONZOLE - *BRACKET*

Obj. číslo Code	A	B	H	L	Balení Pack.
9083000001	35	81	120	280	1

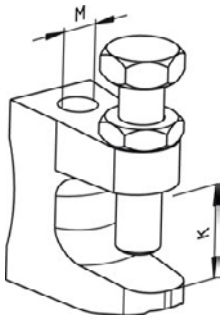

90860

SVORKA - *CLAMP HANGER*

Obj. číslo Code	M	K	Balení Pack.
9086000001	Ø9	18	5

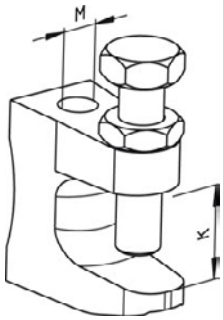

90861

ZÁVITOVÁ SVORKA - *THREADED CLAMP HANGER*

Obj. číslo Code	M	K	Balení Pack.
9086100001	M8	18	5

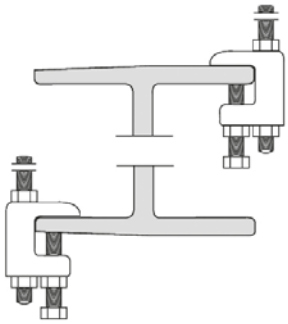

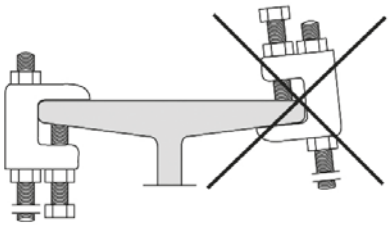

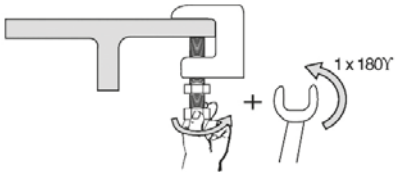

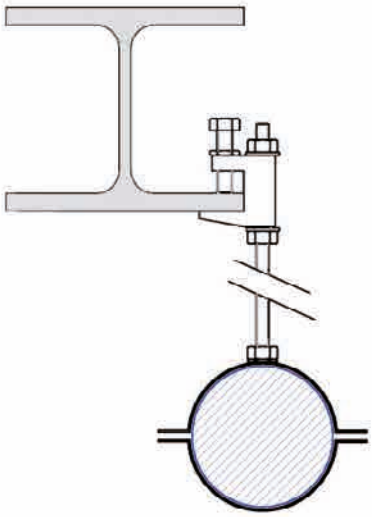

90870

ŘEZAČKA TRUBEK - *PIPE CUTTER*

Obj. číslo Code		Balení Pack.
9087000001	20-63	1
9087000002	50-110	1

90880

NÁSTROJ NA ODHROTOVÁNÍ - *DE-BURRER*

Obj. číslo Code		Balení Pack.
9088000001	20-40	1

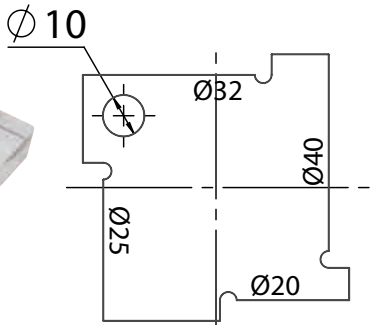

90885

ŠABLONA - *DIMA MARK TUBE*

Obj. číslo Code		Balení Pack.
9088500001	20 - 25 - 32 - 40	1

VAL01

PŘEDVÁDĚCÍ KUFR - *DEMO CASE*

Obj. číslo Code	Balení Pack.
VAL01	1

VAL03

KUFR S NÁŘADÍM INFINITY - *TOOLS KIT INFINITY CASE*

Obj. číslo Code	Balení Pack.
VAL03	1

90889

NÁLEPKY INFINITY - *LABEL INFINITY VACUUM*

Obj. číslo Cod	Balení Pack.
9088900001	10

Příslušenství / *Accessories*

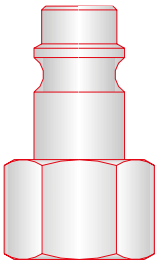

EUROPEAN
1:1

SÉRIE 660 / 660 SERIES EUROPEAN

DN 7,8 mm

Pracovní tlak / *Working pressure:* 0 - 15 bar

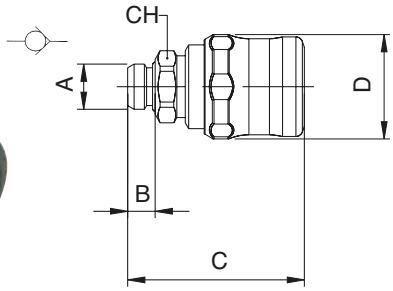

661

RYCHLOSPOJKA VNĚJŠÍ ZÁVIT - *MALE SOCKET*

Obj. číslo Code	A	B	C	D	CH	Balení Pack.
0066100001	1/4	8	51	30.5	19	10
0066100002	3/8	9	51.5	30.5	20	10
0066100003	1/2	10	52.5	30.5	25	10

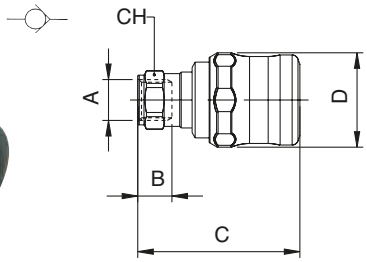

662

RYCHLOSPOJKA VNITŘNÍ ZÁVIT - *FEMALE SOCKET*

Obj. číslo Code	A	B	C	D	CH	Balení Pack.
0066200001	1/4	11	51.5	30.5	17	10
0066200002	3/8	12	52.5	30.5	20	10
0066200003	1/2	15	55.5	30.5	24	10

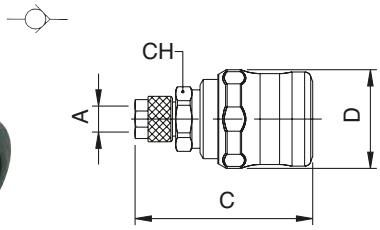

664

RYCHLOSPOJKA SE ŠROUBENÍM - *COMPRESSION SOCKET*

Obj. číslo Code	A	B	C	D	CH	Balení Pack.
0066400001	6/4	-	54.5	30.5	18	10
0066400002	8/6	-	54	30.5	18	10
0066400005	10/6.5	-	57	30.5	18	10
0066400003	10/8	-	56	30.5	18	10
0066400006	12/8	-	57.5	30.5	18	10
0066400004	12/10	-	56.5	30.5	18	10

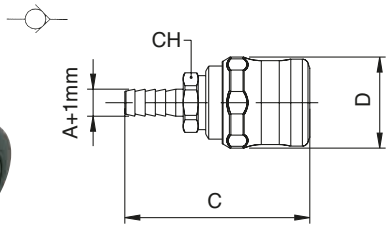

665

RYCHLOSPOJKA S HADICOVOU VSUVKOU

SOCKET WITH BARBED CONNECTION

Obj. číslo Code	A	B	C	D	CH	Balení Pack.
0066500001	6	-	61	30.5	18	10
0066500002	8	-	61	30.5	18	10
0066500003	10	-	61	30.5	18	10
0066500004	12	-	61	30.5	18	10

OCEL
STEEL

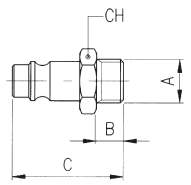

261AC

VSUVKA VNĚJŠÍ ZÁVIT - *AVP MALE PLUG*

Obj. číslo Code	A	B	C	D	CH	Balení Pack.
261AC005103ZI	1/4	8	33	-	17	25
261AC005104ZI	3/8	9	34	-	19	25
261AC005105ZI	1/2	10	35.5	-	24	25

OCEL
STEEL

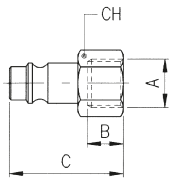

262AC

VSUVKA VNITŘNÍ ZÁVIT - *AVP FEMALE PLUG*

Obj. číslo Code	A	B	C	D	CH	Balení Pack.
262AC005103ZI	1/4	11	33	-	17	25
262AC005104ZI	3/8	11.5	33.5	-	19	25
262AC005105ZI	1/2	14	36	-	24	25

OCEL
STEEL

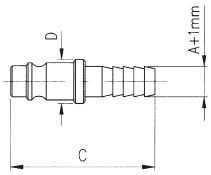

265AC

VSUVKA S HADICOVOU VSUVKOU
AVP PLUG WITH BARBED CONNECTION

Obj. číslo Code	A	B	C	D	CH	Balení Pack.
265AC0051X4ZI	6	-	39.5	12	-	25
265AC0051X7ZI	8	-	39.5	12	-	25
265AC0051X9ZI	10	-	42.5	14	-	25
265AC0051Y1ZI	12	-	42.5	16	-	25

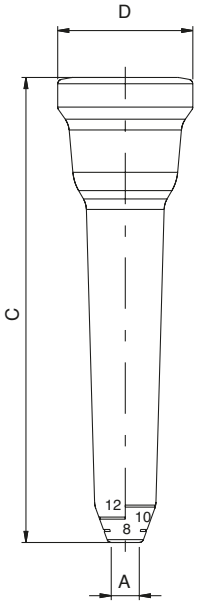

628

OCHRANA Z EPDM NA RYCHLOSPOJKU - *EPDM SOCKET PROTECTION*

Obj. číslo Code	A	B	C	D	CH	Balení Pack.
0062800200000	*6 / 8 / 10 / 12	-	105	30.5	-	10

***Uřízněte ochranou vrstvu na rychlospojku v místě vnějšího průměru trubky.**
Cut the protection on external tube diameter sign.

Prvek 628 se používá zejména u rychlospojek s hadicovou vsuvkou a u rychlospojek se šroubením.
Art. 628 Item is particularly used on socket with barbed connection and socket with compression fitting Art. 665 and Art.664.

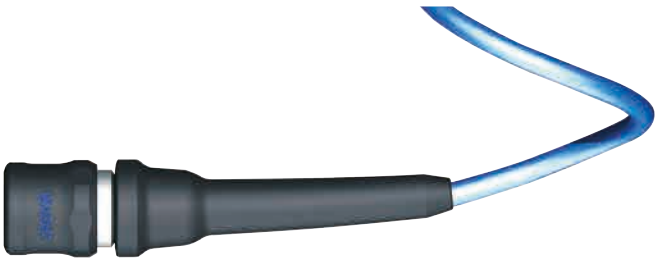

Multifunkční rychlospojka / *Multisocket*

RYCHLOSPOJKA SE ČTYŘMI DRUHY PŘIPOJENÍ - *MULTISOCKET ONE SOCKET FOR 4 DIFFERENT PLUGS.*

Série 190
Serie 190

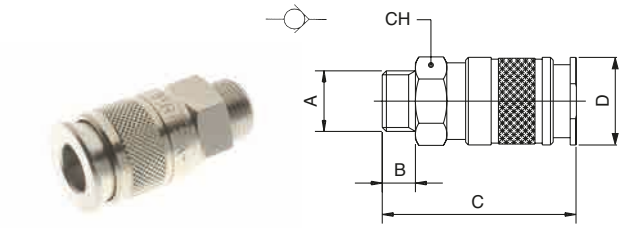

191

RYCHLOSPOJKA VNĚJŠÍ ZÁVIT - MALE SOCKET

Obj. číslo Code	A	B	C	D	CH	Balení Pack.
0019100001	1/4	8	49	24	21	10
0019100002	3/8	9	50	24	21	10
0019100003	1/2	10	51	24	24	10

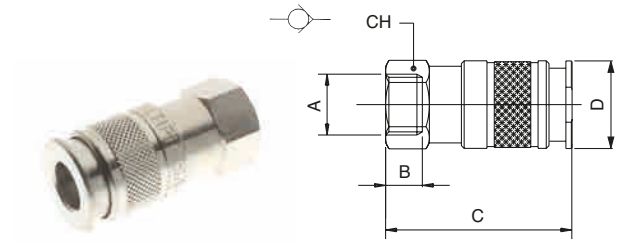

192

RYCHLOSPOJKA VNĚJŠÍ ZÁVIT - FEMALE SOCKET

Obj. číslo Code	A	B	C	D	CH	Balení Pack.
0019200001	1/4	11	51	24	21	10
0019200002	3/8	11.5	51	24	21	10
0019200003	1/2	14	55	24	24	10

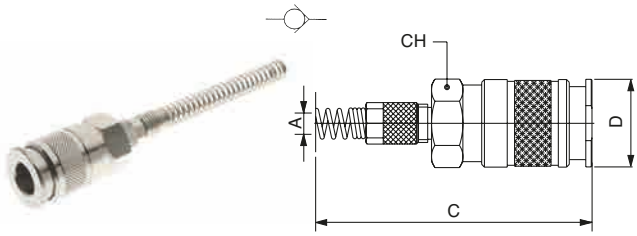

193

RYCHLOSPOJKA S PRUŽINOU
COMPRESSION SOCKET WITH SPRING

Obj. číslo Code	A	B	C	D	CH	Balení Pack.
0019300001	6/4	-	138	24	21	10
0019300002	8/6	-	144.5	24	21	10
0019300004	10/6.5		153.5	24	21	10
0019300003	10/8	-	153.5	24	21	10
0019300005	12/10	-	159	24	21	10

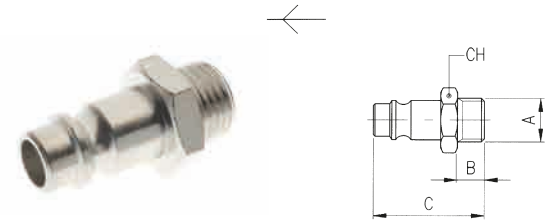

261

VSUVKA VNĚJŠÍ ZÁVIT - *MALE PLUG*

Obj. číslo Code	A	B	C	D	CH	Balení Pack.
00261000103NB	1/4	8	33	-	17	25
00261000104NB	3/8	9	34	-	19	25
00261000105NB	1/2	10	35.5	-	24	25

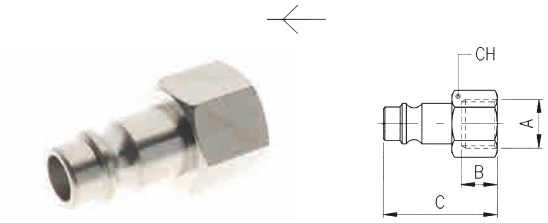

262

VSUVKA VNITŘNÍ ZÁVIT - *FEMALE PLUG*

Obj. číslo Code	A	B	C	D	CH	Balení Pack.
00262000103NB	1/4	11	33	-	17	25
00262000104NB	3/8	11.5	33.5	-	19	25
00262000105NB	1/2	14	36	-	24	25

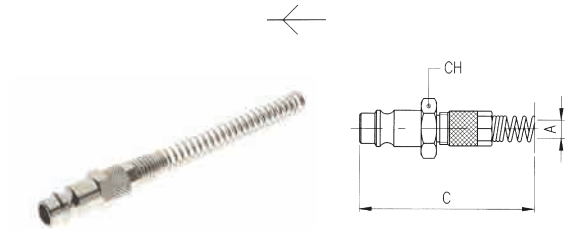

263

VSUVKA S PRUŽINOU
COMPRESSION PLUG WITH SPRING

Obj. číslo Code	A	B	C	D	CH	Balení Pack.
0026300001	6/4	-	124.5	-	13	25
0026300002	8/6	-	130	-	13	25
0026300003	10/8	-	137.5	-	14	25
0026300004	12/10	-	143	-	16	25

50020

PŘÍMÝ ADAPTÉR VNĚJŠÍ ZÁVIT

STRAIGHT MALE ADAPTOR (PARALLEL)

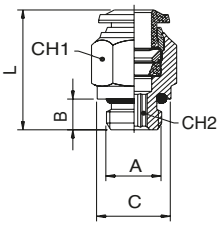

Obj. číslo Code	Hadice Tube	A	B	C	L	CH1	CH2	Balení Pack.
5002000021	3	M5	4	8	19	8	2	10
5002000001	4	M5	4	8	21	10	2	10
5002000002	4	1/8	6	13	20	10	3	10
5002000022	4	1/4	8	16	19.5	16	3	10
5002000018	5	M5	4	8	23.5	12	2	10
5002000019	5	1/8	6	13	22	12	4	10
5002000020	6	M5	4	10	24.5	13	2	10
5002000003	6	1/8	6	13	23.5	13	4	10
5002000004	6	1/4	8	16	23.5	13	4	10
5002000027	6	3/8	9	20	25	13	4	10
5002000028	6	1/2	10	25	27	13	4	10
5002000005	8	1/8	6	13	25	14	5	10
5002000006	8	1/4	8	16	23	14	6	10
5002000007	8	3/8	9	20	24	14	6	10
5002000029	8	1/2	10	25	26.5	14	6	10
5002000008	10	1/4	8	16	30.5	17	6	10
5002000009	10	3/8	9	20	27.5	17	8	10
5002000031	10	1/2	10	25	27	17	8	10
5002000032	12	1/4	8	16	34.5	20	6	10
5002000011	12	3/8	9	20	34	20	8	10
5002000023	12	1/2	10	25	31	22	10	10
5002000024	14	3/8	9	20	35	21	10	10
5002000025	14	1/2	10	25	32	22	10	10
5002000012	6	M12x1	8	15	23.5	13	4	10
5002000013	6	M12x1.25	8	15	23.5	13	4	10
5002000014	6	M12x1.5	8	15	23.5	13	4	10
5002000017	8	M12x1.5	8	15	27.5	14	6	10

1027

PŘÍMÝ ADAPTÉR PRO HADICE Z UMĚLÉ HMOTY + MATICE + PRUŽINA

ORIENTING STRAIGHT MALE ADPTOR (PARALLEL) + NUT AND SPRING

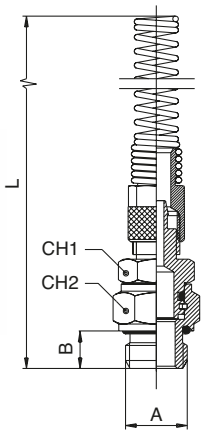

Obj. číslo Code	Hadice Tube	A	B	L	CH1	CH2	Balení Pack.
0102700001	6/4	1/8	6	116	12	13	25
0102700002	6/4	1/4	8	121	14	16	25
0102700003	8/6	1/8	6	122	12	13	25
0102700004	8/6	1/4	8	126	14	16	25
0102700005	10/6.5	1/4	8	134	14	16	25
0102700006	10/8	1/4	8	134	14	16	25
0102700007	12/8	3/8	9	143	17	18	25
0102700008	12/10	3/8	9	142	17	18	25

Velikosti speciálně pro polyuretanové hadice.
Particular sizes for the POLYURETHANE tubing.

Pro polyuretanové hadice o průměrech 8/5 navrhujeme použít standardní velikost 8/6.
For the POLYURETHANE tube 8/5 we suggest to use the standard size 8/6.

6300

KULOVÝ KOHOUT RP ISO 7 - 2 VNITŘNÍ ZÁVITY

FEMALE RP ISO 7 - FEMALE RP ISO 7

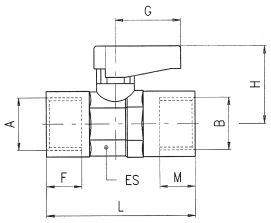

Obj. číslo Code	A	B	DN	ES	F	M	L	G	H	Balení Pack.
0630000001	1/8	1/8	5.5	14-15	7.4	7.4	36	19	21	25
0630000002	1/4	1/4	5.5	14-15	11	11	43	19	21	25
0630000003	3/8	3/8	8	18-19	11.4	11.4	47	19	22	10
0630000004	1/2	1/2	10	22-23	15	15	59	26	30.5	10
0630000055	3/4	3/4	14	28-30	16.3	16.3	67	50	33	5

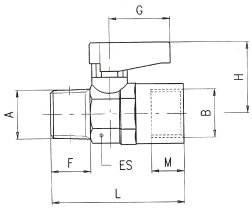

6310

KULOVÝ KOHOUT R ISO 7 - 1 VNĚJŠÍ ZÁVIT, 1 VNITŘNÍ ZÁVIT

TAPER MALE R ISO 7 - FEMALE RP ISO 7

Obj. číslo Code	A	B	DN	ES	F	M	L	G	H	Balení Pack.
0631000001	1/8	1/8	5.5	14-15	7.4	7.4	36	19	21	25
0631000002	1/4	1/8	5.5	14-15	11	7.4	40.5	19	21	25
0631000003	1/4	1/4	5.5	14-15	11	11	43	19	21	25
0631000004	3/8	3/8	8	18-19	11.4	11.4	46	19	22	10
0631000005	1/2	1/2	10	22-23	15	15	57	26	30.5	10
0631000066	3/4	3/4	14	28-30	16.3	16.3	63	50	33	5

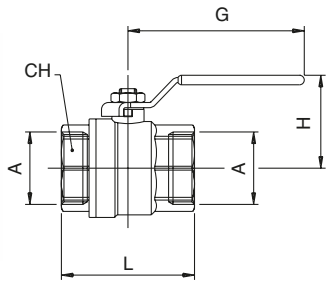

6067

KULOVÝ KOHOUT, ZÁVIT VNITŘNÍ - VNITŘNÍ

BALL VALVE, FEMALE-FEMALE

Obj. číslo Code	A	DN	CH	L	G	H	Balení Pack.
0606700001	1/2	15	25	46	75	47.5	10
0606700002	3/4	20	31	56.5	75	51	10
0606700003	1"	25	38	65.5	110	63	5
0606700004	1"1/4	32	48	77	110	68.5	2
0606700005	1"1/2	40	54	88.5	140	84.5	1
0606700006	2"	50	67	101.5	140	92.5	1

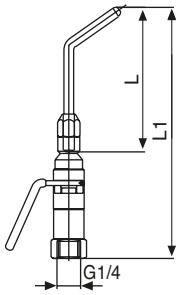

321

OFUKOVACÍ PISTOLE S VNITŘNÍM ZÁVITEM

BLOW GUN FEMALE CONNECTION

Obj. číslo Code	L	L1	Balení Pack.
0032100001	90	157	10
0032100002	200	267	1
0032100003	290	357	1

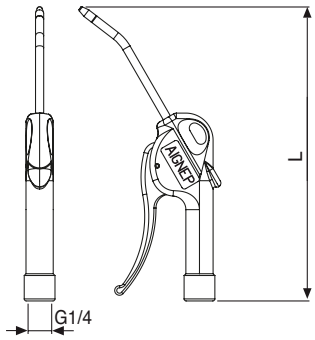

340

OFUKOVACÍ PISTOLE SE ZAHNUTOU TRUBKOU Ø6 mm S VNITŘNÍM ZÁVITEM Z POLYMERU

BLOWGUN WITH Ø6MM BENT PIPE FEMALE POLYMER THREAD

Obj. číslo Code	L	Balení Pack.
0034000001	215	1

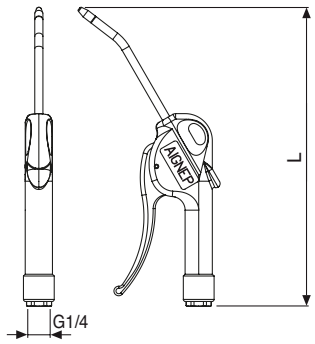

341

OFUKOVACÍ PISTOLE SE ZAHNUTOU TRUBKOU Ø6 mm S VNITŘNÍM KOVOVÝM ZÁVITEM

BLOWGUN WITH Ø6MM BENT PIPE WITH METAL BUSHING

Obj. číslo Code	L	Balení Pack.
0034100001	217	1

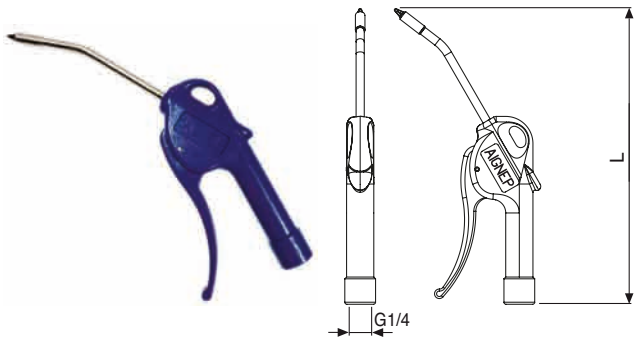

342

OFUKOVACÍ PISTOLE SE ZAHNUTOU NEREZOVOU TRUBKOU Ø6 mm, SUPER TICHÁ

BLOWGUN WITH Ø6MM STAINLESS BENT PIPE SUPER SILENT

Obj. číslo Code	L	Balení Pack.
0034200001	215	1

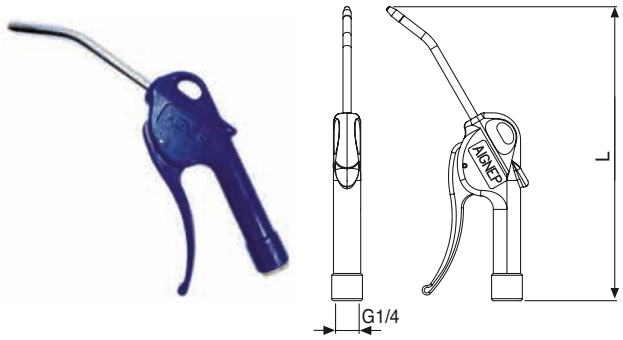

343

BEZPEČNOSTNÍ OFUKOVACÍ PISTOLE 3,5 baru SE ZAHNUTOU TRUBKOU Ø8 mm

BLOWGUN WITH Ø8MM BENT PIPE - 3,5 BAR UNBLOCKABLE

Obj. číslo Code	L	Balení Pack.
0034300001	217	1

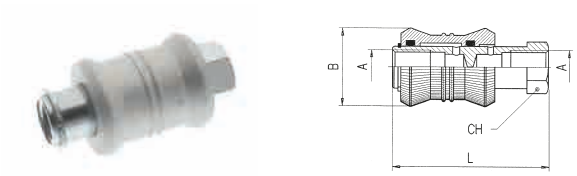

6060

ŠOUPÁTKO - *SLIDE VALVE*

Obj. číslo Code	A	B	L	CH	Balení Pack.
0606000001	1/8	25	48	14	10
0606000002	1/4	30	58	17	10
0606000003	3/8	35	70	22	5
0606000004	1/2	40	80	26	5

T100 Mini

REGULÁTOR FILTRU S PŘIMAZÁVAČEM

FILTER REGULATOR + LUBRIFICATOR

Obj. číslo Code				Balení Pack.
T100002231100	FR+L mini 1/8	20µm	0-8 bar	1
T100003231100	FR+L mini 1/4	20µm	0-8 bar	1

T100

REGULÁTOR FILTRU S PŘIMAZÁVAČEM

FILTER REGULATOR + LUBRIFICATOR

Obj. číslo Code				Balení Pack.
T100103231100	FR+L 1 1/4	20µm	0-8 bar	1
T100104231100	FR+L 1 3/8	20µm	0-8 bar	1
T100205231100	FR+L 2 1/2	20µm	0-8 bar	1
T100309231100	FR+L 3 1"	20µm	0-8 bar	1

MAN01-MAN02

MANOMETR

MANOMETER

Obj. číslo Code				Balení Pack.
MAN01N2020000	Ø40	0-4 bar	R1/8	1
MAN01N2050000	Ø40	0-6 bar	R1/8	1
MAN01N2060000	Ø40	0-10 bar	R1/8	1
MAN01N2040000	Ø40	0-12 bar	R1/8	1
MAN02N2050000	Ø50	0-6 bar	R1/8	1
MAN02N2040000	Ø50	0-12 bar	R1/8	1

2020

REDUKČNÍ VSUVKA VNĚJŠÍ ZÁVIT - *REDUCING NIPPLE (TAPER)*

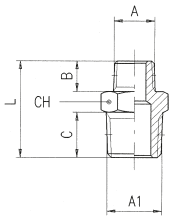

Obj. číslo Code	A	A1	B	C	L	CH	Balení Pack.
020200001ATNB	1/8	1/4	7.5	11	23.5	14	50
0202000013WNB	1/8	3/8	7.5	11.5	24	17	25
0202000014WNB	1/8	1/2	7.5	14	27	22	25
0202000017WNB	1/4	3/8	11	11.5	27.5	17	25
0202000018WNB	1/4	1/2	11	14	30.5	22	25
020200001ACNB	3/8	1/2	11.5	14	31	22	25
020200001AHNB	1/2	3/4	14	16.5	37.5	27	25
020200001ASNT	3/4	1"	16.5	19	44	34	10

2060

NEPONIKLOVÁNO
ARTICLE NOT NICHEL-PLATED

KÓNICKÁ VSUVKA OTOČNÁ (3 ks) - *TAPER NIPPLE (3 pieces)*

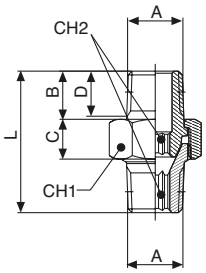

Obj. číslo Code	A	B	C	D	L	CH1	CH2	Balení Pack.
0206000001	1/8	9	8.5	7.5	27	15	5	25
0206000002	1/4	11.5	9.5	11	33.5	19	6	25
0206000003	3/8	13	10	11.5	36.5	22	8	10
0206000004	1/2	16	12	14	45	27	12	10
0206000005	3/4	18	17	16.5	54	36	14	5
0206000006	1"	21.5	20	19	65	46	19	1

Min. teplota / *Minimum temperature:* **-20 °C**
Max. teplota / *Maximum temperature:* **+80 °C**
Min. tlak / *Minimum pressure:* **-0.99 bar (-0.099 MPa)**
Max. tlak / *Maximum pressure:* **+50 bar (5 MPa)**

2080

REDUKČNÍ VSUVKA - *REDUCER (TAPER)*

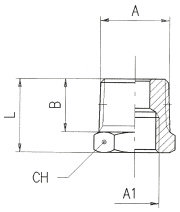

Obj. číslo Code	A	A1	B	L	CH	Balení Pack.
0208000015WNB	1/4	1/8	11	16	14	50
0208000019WNB	3/8	1/8	11.5	16.5	17	50
020800001ADNB	1/2	1/8	14	19.5	22	25
020800001AANB	3/8	1/4	11.5	16.5	17	50
020800001AENB	1/2	1/4	14	19.5	22	25
020800001AFNB	1/2	3/8	14	19.5	22	25
020800001ALNB	3/4	3/8	16.5	23.5	27	25
020800001AMNB	3/4	1/2	16.5	23.5	27	25
020800001APNT	1"	1/2	19	27.5	34	10
020800001AQNT	1"	3/4	19	27.5	34	10
020800001ARNT	1"1/4	1/2	22	31	45	10
020800001AUNT	1"1/4	3/4	22	31	45	10
020800001AVNT	1"1/4	1"	22	31	45	10
02080000182NT	1"1/2	1"	22	32	50	5
02080000183NT	2"	1"	24	36	60	5

3015

ZÁTKA S O-KROUŽKEM Z NBR
MALE PLUG (PARALLEL) EXAGON EMBEDDED WITH NBR O-RING

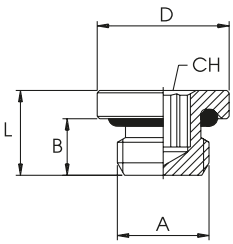

Obj. číslo Code	A	B	L	D	CH	Balení Pack.
0301500005	M5	4	6	8	2	50
0301500006	M8x1	5,4	8	12	4	50
0301500007	M10x1	6	8,5	14	5	50
0301500008	M12x1,25	8	11	15	6	50
0301500001	1/8	6	8.5	14	5	50
0301500002	1/4	8	11	17	6	50
0301500003	3/8	9	12.5	20	8	25
0301500004	1/2	10	13.5	25	10	25
0301500009	3/4	11,1	15,5	34	17	25
0301500010	1"	11,8	16	38	19	10

Min. teplota / *Minimum temperature:* **-20 °C**
Max. teplota / *Maximum temperature:* **+80 °C**
Min. tlak / *Minimum pressure:* **-0.99 bar (-0.099 MPa)**
Max. tlak / *Maximum pressure:* **+15 bar (1.5 MPa)**

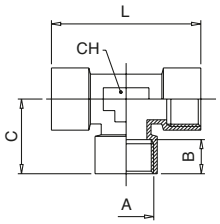

4000

T - ŠROUBENÍ 90° VNITŘNÍ ZÁVIT - *FEMALE TEE*

Obj. číslo Code	A	B	C	L	CH	Balení Pack.
04000000102NB	1/8	8.5	19.5	39	12	25
04000000103NB	1/4	11	24.5	49	13	25
04000000104NB	3/8	12	27	54	16	25
04000000105NB	1/2	15	32	64	20	10
04000000107NT	3/4	16.5	36.5	73	27	10
04000000109NT	1”	19	45	90	30	5

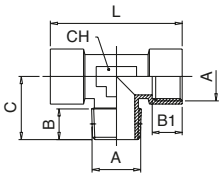

4040

T - ŠROUBENÍ 90° S VNĚJŠÍM ZÁVITEM NA STŘEDNÍ VSUVCE
CENTRE LEG MALE TEE

Obj. číslo Code	A	B	B1	C	L	CH	Balení Pack.
04040000102NB	1/8	8	8.5	17.5	39	12	25
04040000103NB	1/4	11	11	23	49	13	25
04040000104NB	3/8	11.5	1 2	25.5	54	16	25
04040000105NB	1/2	14	15	29.5	64	20	10
04040000107NT	3/4	14.5	16.5	32	73	27	10
04040000109NT	1”	16.8	19	39	90	30	5

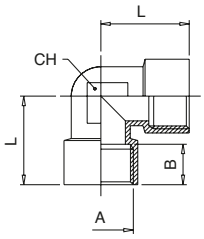

5010

KOLENO 90° VNITŘNÍ ZÁVIT - *FEMALE ELBOW*

Obj. číslo Code	A	B	L	CH	Balení Pack.
050100001B5NB	M5	5.5	11	9	50
05010000102NB	1/8	8.5	21	11	50
05010000103NB	1/4	11	25.5	13	25
05010000104NB	3/8	11.5	28	17	25
05010000105NB	1/2	15	32	20	25
05010000107NT	3/4	16.5	36.5	27	10
05010000109NT	1”	19	45	30	5

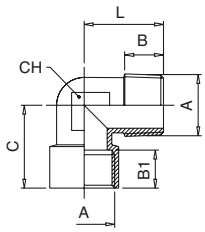

5020

KOLENO 90° 1 VNITŘNÍ ZÁVIT, 1 VNĚJŠÍ ZÁVIT - *MALE-FEMALE ELBOW*

Obj. číslo Code	A	B	B1	C	L	CH	Balení Pack.
050200001B5NB	M5	4	5.5	11.5	11.5	9	50
05020000102NB	1/8	7.5	8.5	21	18	11	50
05020000103NB	1/4	11	11	25.5	24	13	25
05020000104NB	3/8	11.5	12	28	27	17	25
05020000105NB	1/2	14	15	32	29.5	20	25
05020000107NT	3/4	14.5	16.5	36.5	32	27	10
05020000109NT	1”	16	19	45	39	30	5

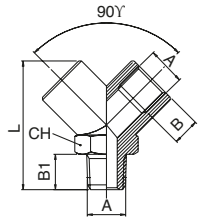

6000

Y - ŠROUBENÍ 2 VNITŘNÍ ZÁVITY, 1 VNĚJŠÍ ZÁVIT - *MALE Y 90°*

Obj. číslo Code	A	B	B1	L	CH	Balení Pack.
06000000102NB	1/8	8.5	9	33	14	25
06000000103NB	1/4	11	11	37	17	25
06000000104NB	3/8	11.5	12.5	46	22	20
06000000105NB	1/2	14	16.5	58	26	10

ISTITUTO GIORDANO s.p.a.
SPECIALISTI IN RICERCA E CERTIFICAZIONE DAL 1959

Via Rossini, 2
47814 BELLARIA (RN) Italy
Tel. +39 0541 343030 (10 linee)
Telefax +39 0541 345540

e-mail: istitutogiordano@giordano.it
web site: www.giordano.it

Cod. Fisc./Part. IVA: 00 549 540 409
R.E.A. c/o C.C.I.A.A. (RN): 156766
Registro Imprese Rimini n. 00549540409
Cap. Soc. € 516.000,00 i.v.

RICONOSCIMENTI UFFICIALI:

PARTECIPAZIONI ASSOCIATIVE:

CLAUSOLE:

ABRIDGED TEST REPORT No. 189470

(Refers to test report No. 189076 issued by this Institute on 26/10/2004)

Place and date of issue: Bellaria, 08/11/2004
Customer: AIGNEP S.p.A. - Via Industriale n. 1 - 25070 BIONE (BS)
Date test requested: 13/09/2004
Order number and date: 26665, 14/09/2004
Date specimen received: 13/09/2004
Date test effected: from 11/10/2004 to 15/10/2004
Purpose of test: Testing copper-alloy quick-action couplings for use with aluminium tubes
Test site: Istituto Giordano S.p.A. - Blocco 1 - Via Rossini, 2 - 47814 Bellaria (RN)
Specimen origin: supplied by Customer
Identification of specimen received: No. 2004/1522

Description of specimen

The test specimens are known as "Raccordi ad innesto rapido per tubazioni in alluminio Serie 90.000".

Result of test

The tests listed below, agreed with the Customer and, in the absence of specific standards, conducted in accordance with standard UNI EN 1254-2: 2000, gave the following results:

- Leaktightness under internal pneumatic pressure: No visible signs of leakage;
- bursting strength test: DN 20: 115 bar, DN 25: 75 bar, DN 32: 78 bar, DN 40: 75 bar, DN 50: 58 bar and DN 63: 62 bar;
- resistance to pull-out: maximum axial movement 0,9 mm and no visible leakage in the subsequent pneumatic pressure test;
- leaktightness under internal pneumatic pressure whilst subjected to bending: no visible signs of leakage or damage

As regards the description of the specimen, normative references, test methods, test equipment, test results and everything else necessary for the identification of the work carried o
by this Institute on 26/10/2004.

Test Technician (Per. Ind. Walter Fratti) — Manager, Applied Phys Laboratory (Dott. Ing. Vincenzo Iom

Comp. AV
Revis

This abridged report consists of 1 sh
This document is the English translation of the abridged test report No. 1
Date of translation: 29/11/2004

ISTITUTO GIORDANO

Istituto Giordano S.p.A.
Via Rossini, 2 - 47814 Bellaria (RN) Italy
Tel. +39 0541 343030 - Fax +39 0541 345540
istitutogiordano@giordano.it - www.giordano.it
Cod. Fisc./P.Iva 00 549 540 409 - Cap. Soc. € 880.000 i.v.
R.E.A. c/o C.C.I.A.A. (RN) 156766
Registro Imprese di Rimini n. 00 549 540 409
Organismo Europeo notificato n. 0407
Accreditamenti: SINCERT (057A e 082B) - SIT (20)

RICONOSCIMENTI UFFICIALI MINISTERI ITALIANI:

ENTI TERZI:

PARTECIPAZIONI ASSOCIATIVE:

CLAUSOLE:

ABRIDGED TEST REPORT No. 238763

(Refers to test report No. 236272 issued by this Institute on 07/02/2008)

Place and date of issue: Bellaria-Igea Marina - Italy, 07/04/2008
Customer: AIGNEP S.p.A. - Via Industriale, 1 - 25070 BIONE (BS) - Italy
Date test requested: 09/11/2007
Order number and date: 39092, 09/11/2007
Date specimen received: 20/11/2007
Date test effected: from 20/12/2007 to 08/01/2008
Purpose of test: Testing copper-alloy quick-action couplings for use with aluminium tubes
Test site: Istituto Giordano S.p.A. - Blocco 1 - Via Rossini, 2 - 47814 Bellaria-Igea Marina (RN) - Italy
Specimen origin: sampled and supplied by Customer
Identification of specimen received: No. 2007/2505

Description of specimen

The test specimens are known as "Raccordi ad innesto rapido per tubazioni in alluminio Serie 90.000" (*"Copper-alloy quick-action couplings for use with aluminium tubes Series 90.000"*), DN 110.

Result of test

The tests listed below, agreed with the Customer and, in the absence of specific standards, conducted in accordance with standard UNI EN 1254-2:2000, gave the following results:

- leaktightness under internal pneumatic pressure: No visible signs of leakage;
- bursting strength test: 51 bar;
- resistance to pull-out: maximum axial movement 0,49 mm and no visible leakage in the subsequent pneumatic pressure test;
- leaktightness under internal hydraulic pressure whilst subjected to bending: no visible signs of leakage or damage.

As regards the description of the specimen, normative references, test methods, test equipment, test results and everything else necessary for the identification of the work carried out, please see Test Report No. 236272 issued by this Institute on 07/02/2008.

Test Technician (Per. Ind. Walter Fratti)	Manager, Applied Physics Laboratory (Dott. Ing. Vincenzo Iommi)	Chairman or Managing Director Dott. Ing. Vincenzo Iom

Comp. AV
Revis

This abridged report consists of 1 sheet
This document is the English translation of the abridged test report No. 238763 of 07/04/2008 issued in Italian
Date of translation: 07/04/2008

Sheet 1 of 1

Airconsult

...o stlačeném vzduchu

O STLAČENÉM VZDUCHU
S NADHLEDEM A PERSPEKTIVOU...

...TO JE SPOLEČNOST
AIR CONSULT CZ S.R.O.

- **Měření dodaného množství stlačeného vzduchu a jeho kvality.**
- **Měření spotřeby, tlaku a ztrát v systémech stlačeného vzduchu.**
- **Měření spotřeby el. energie na výrobu stlačeného vzduchu, optimalizace provozu a nákladů.**
- **Kompletní audity výrobních provozů s ohledem na využití stlačeného vzduchu, jeho kvalitu a efektivitu.**
- **Analýza vlhkosti, olejových částic a plynných uhlovodíků ve stlačeném vzduchu.**
- **Prodej měřící techniky pro obor stlačeného vzduchu a dalších plynů.**
- **Komplexní návrhy, realizace a rekonstrukce kompresorových stanic, včetně úpravy a filtrace stlačeného vzduchu.**
- **Specializace na velmi čistý stlačený vzduch bez oleje.**
- **Prodej a revize tlakových nádob.**

Vyzkoušejte nás!

NEZÁVISLOST • JEDINEČNOST • PRECIZNOST • TECHNIKA • ZKUŠENOSTI • REFERENCE

AIR Consult CZ s.r.o.
Hřbitovní 1269/37
312 00 Plzeň
tel.: +420 606 600 266

www.airconsult.cz